■B-1603WA、B-1604WA

単位：mm

表面形

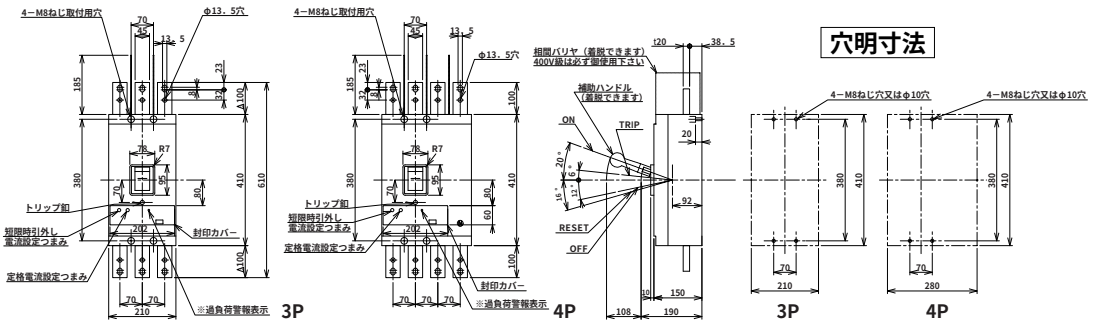

裏面形(SD)

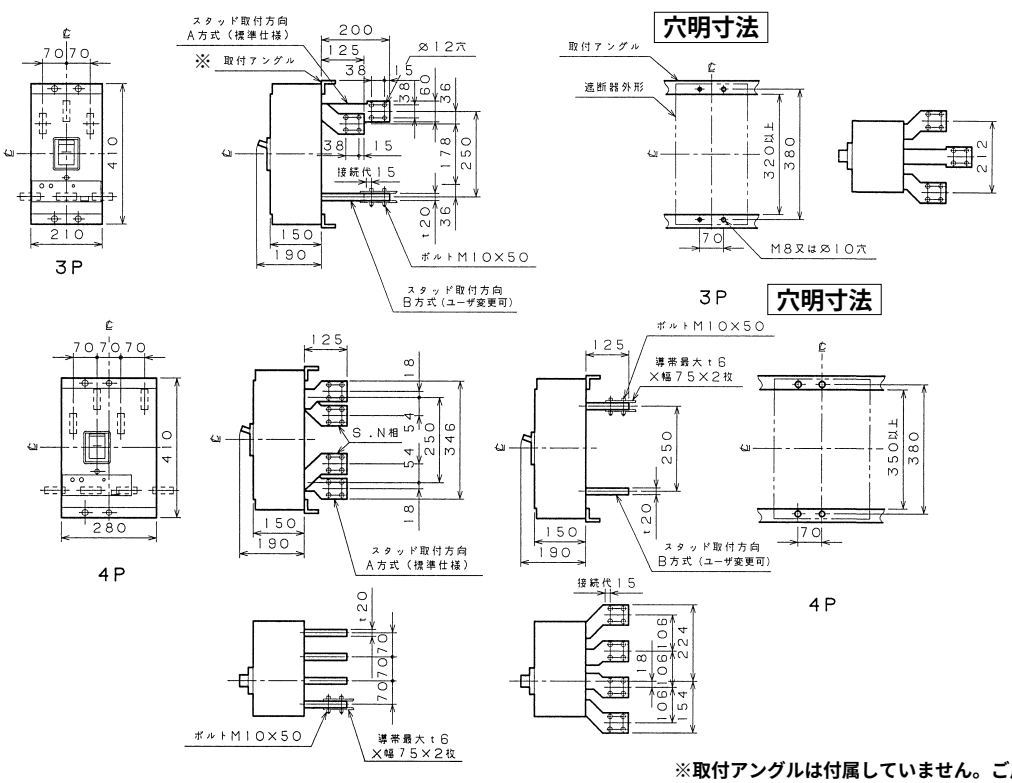

※取付アングルは付属していません。ご用意願います。

埋込形(FP)

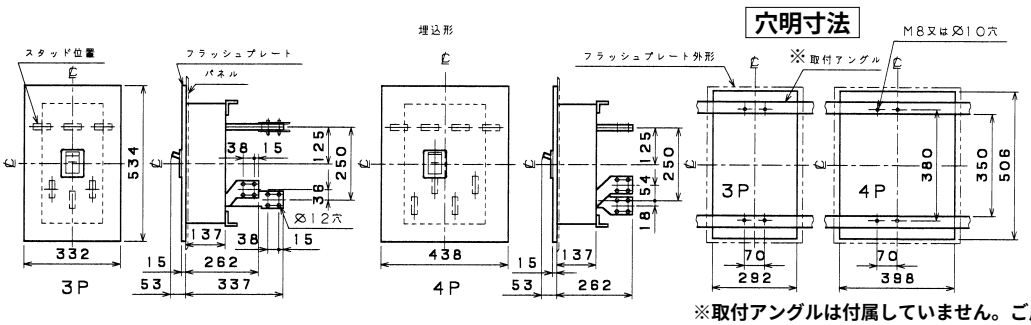

※取付アングルは付属していません。ご用意願います。

可調整部(過負荷警報表示灯、定格電流設定つまみ等)が露出する穴付きも御要求により製作します。
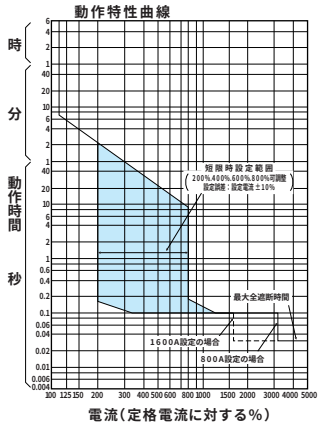
B-1603WA、B-1604WA