■B-402EA、B-403EA（2Pは3Pの中極導体を除いたものです。）

単位：mm

表面形

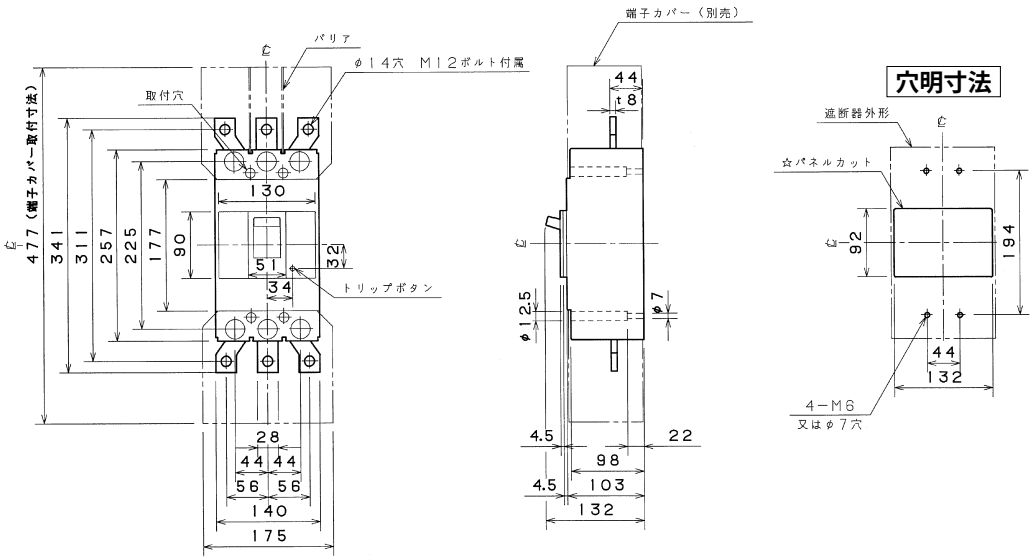

裏面形（SD）

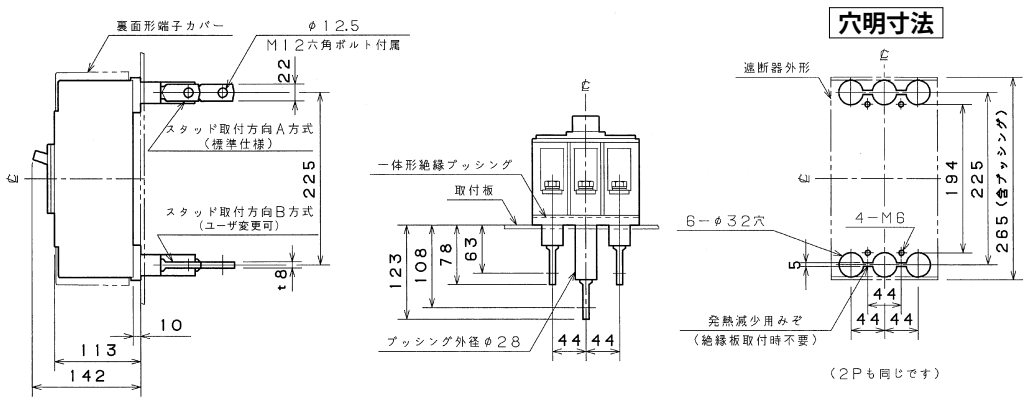

パースタッド方向標準（A方式）で出荷します。

埋込形（FP）

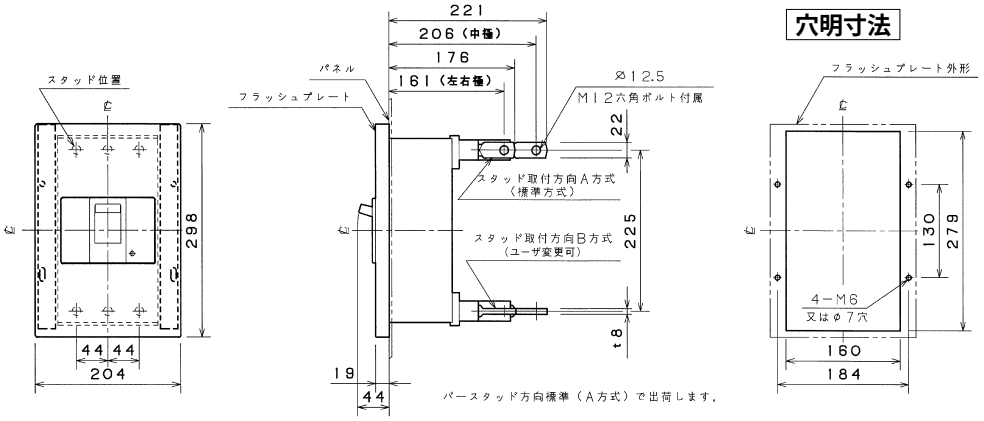

パースタッド方向標準（A方式）で出荷します。
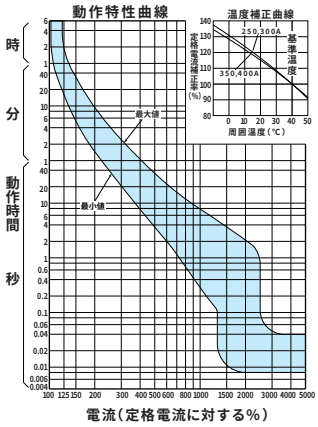
B-402EA、B-403EA