型式		LT-1A
定格電圧		100、200、415V(+10、−20%)
定格周波数		50/60Hz共用
測定範囲	感度電流	3〜500mA
	動作時間	0〜9999ms
	過電圧動作電圧	AC115〜140V
	過電圧動作時間	0〜9999msec
使用周囲温度		0℃〜40℃
外形寸法(タテ×ヨコ×フカサ)		113×247×184mm
質量		約2.4kg(付属品含む)
ご注文品番		LT1A
納期区分		◎
標準価格(円)		120,000

電源装置 LT-S

(LT-1A、LT-2のテスト用電源を供給する装置です)

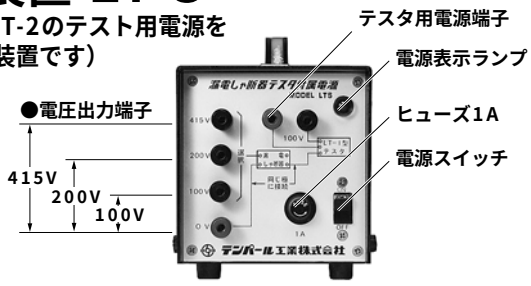

型式	LT-S
電源	AC100V
周波数	50/60Hz共用
出力電圧(単相)	AC100、200、415V(端子切替)
容量	100VA
外形寸法(タテ×ヨコ×フカサ)	110×110×230mm
質量	約4kg
ご注文品番	LTS
納期区分	◎
標準価格(円)	63,400

結線方法

■単3中性線欠相保護付の感度・動作時間・過電圧動作の測定

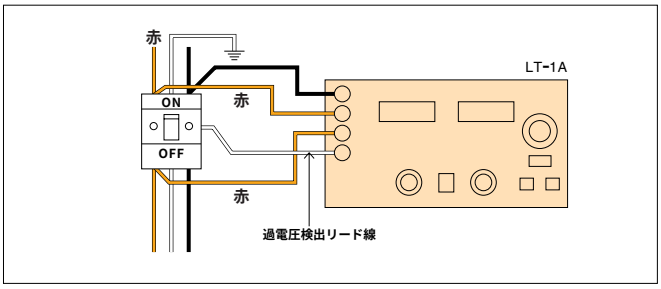

■2P・2E漏電遮断器の感度電流・動作時間の測定

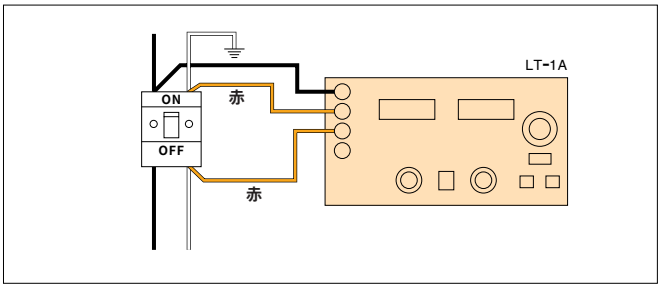

■3P・3E漏電遮断器の感度電流・動作時間の測定

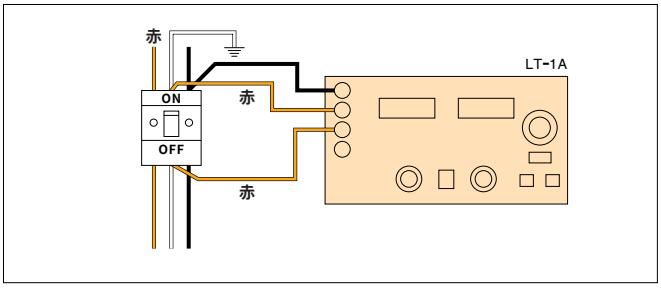

■漏電火災警報器・漏電リレーの感度電流測定

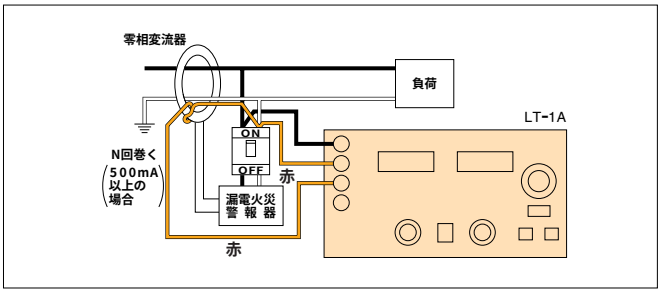

漏電遮断器の感度電流測定と同じ方法で測定してください。500mA以上の感度電流測定は、感度電流切替スイッチを“500mA”にして、負荷側測定リード線を零相変流器にN回巻いてください。
テスタの電流計の最大値はN×500mAになります。

■結線方法

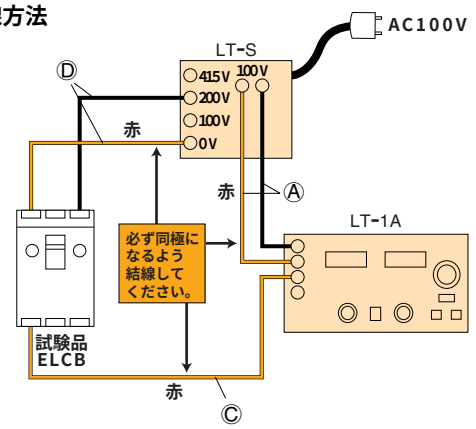

単3中性線欠相保護付遮断器の場合

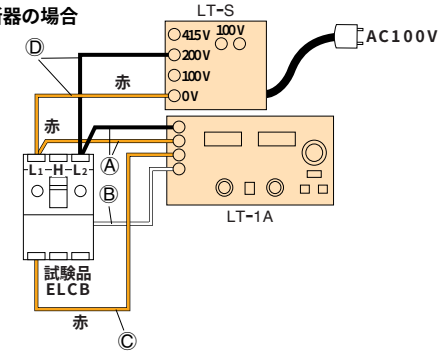

Ⓐ電源側測定リード線
Ⓑ過電圧検出測定リード線
Ⓒ負荷側測定リード線
Ⓓ LT-S付属リード線

この価格には消費税は含まれておりません。　納期区分：◎(当日出荷)　○(翌日出荷)　③・⑤・⑦・●(受注品)　(詳細はP.A-6)