■AG3310-2PA
AG3410-2PA
AG3510-2PA
AG3610-2PA
AG3710-2PA

25

扉の縦寸法は220mmです

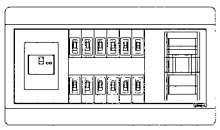

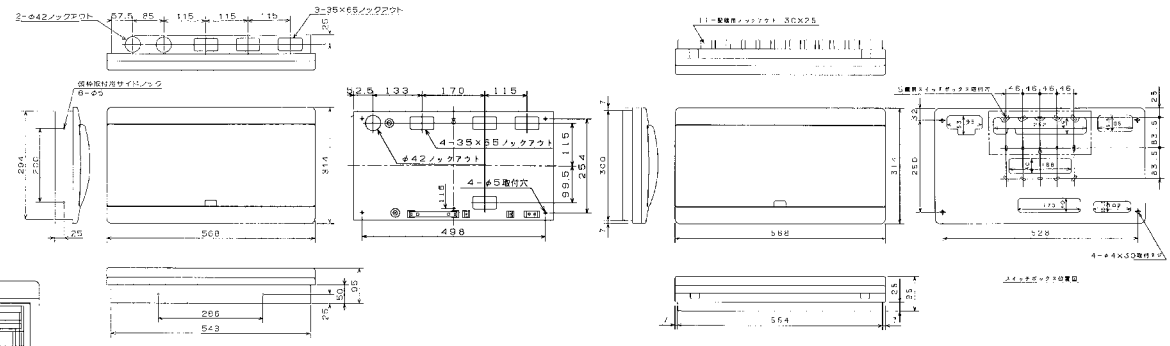

埋込形　露出・半埋込形

■AG3412-2PA
AG3512-2PA
AG3612-2PA
AG3712-2PA

26

扉の縦寸法は220mmです

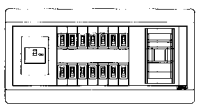

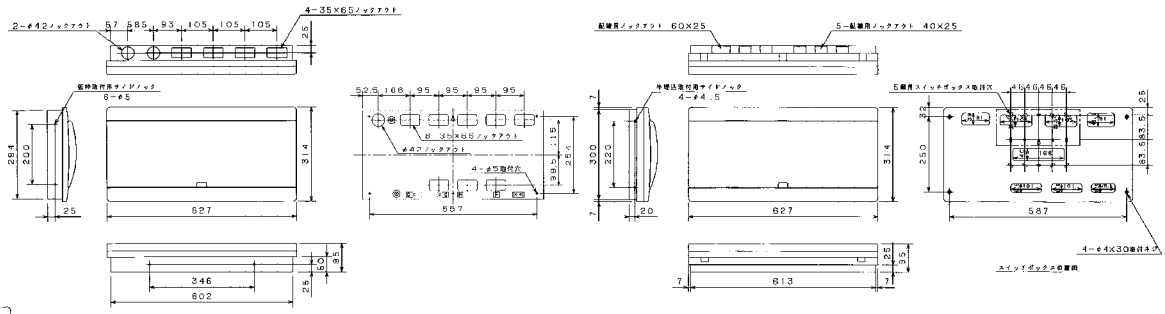

埋込形　露出・半埋込形

■AG3414-2PA
AG3514-2PA
AG3614-2PA
AG3714-2PA
AG31014-2PA

27

扉の縦寸法は220mmです

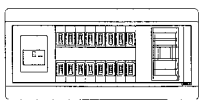

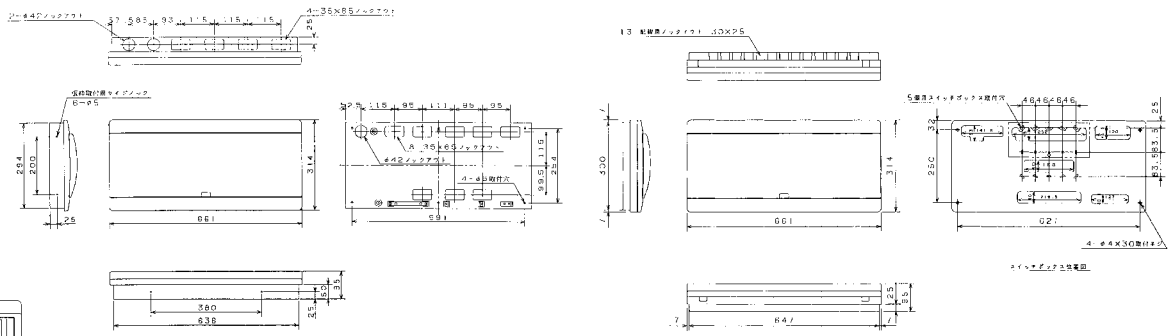

埋込形　露出・半埋込形

■AG3418-2PA
AG3518-2PA
AG3618-2PA
AG3718-2PA
AG31018-2PA

28

扉の縦寸法は220mmです

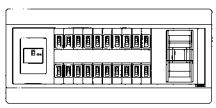

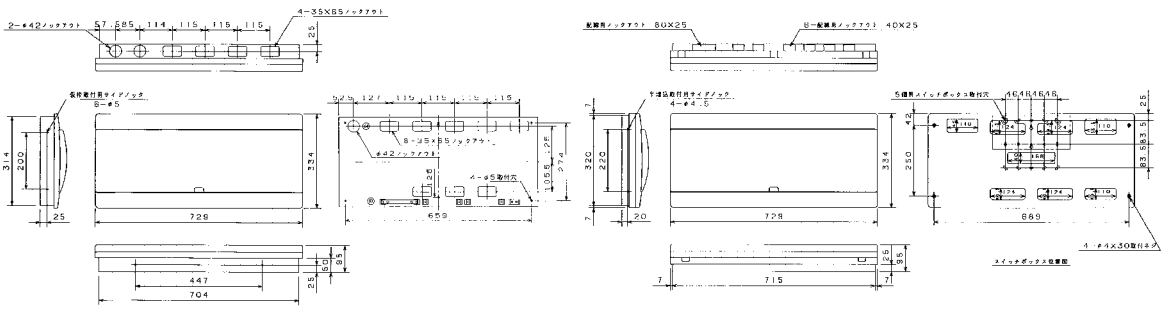

埋込形　露出・半埋込形

お断り：分岐回路をすべて実装した図面にしています。