■AG3526-2A
AG3626-2A
AG3726-2A
AG31026-2A

21

扉の縦寸法は220mmです

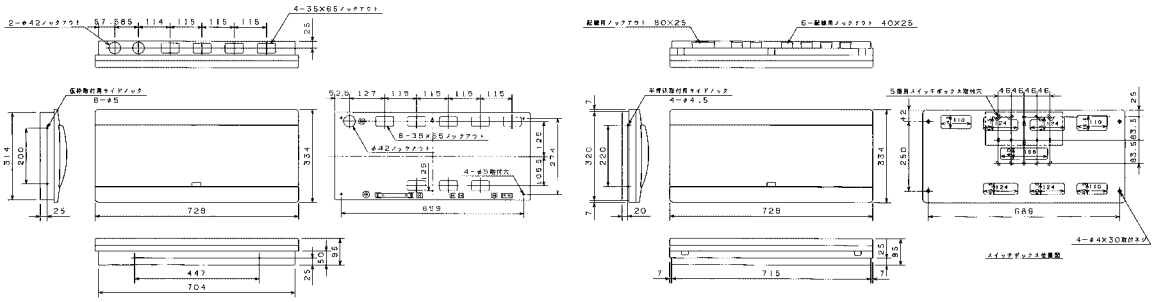

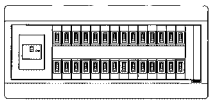

埋込形

露出・半埋込形

■AG3730-2A
AG31030-2A

22

扉の縦寸法は220mmです

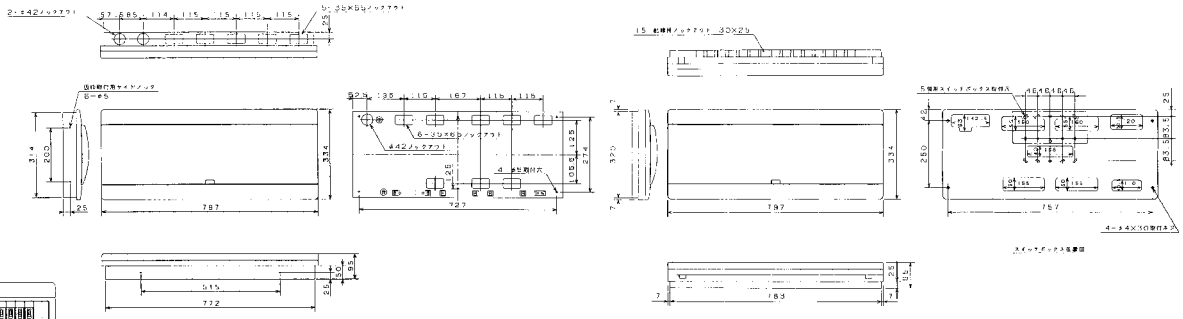

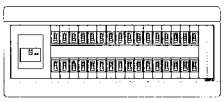

埋込形

露出・半埋込形

■AG3306-2PA
AG3406-2PA
AG3506-2PA
AG3606-2PA
AG3706-2PA

23

扉の縦寸法は220mmです

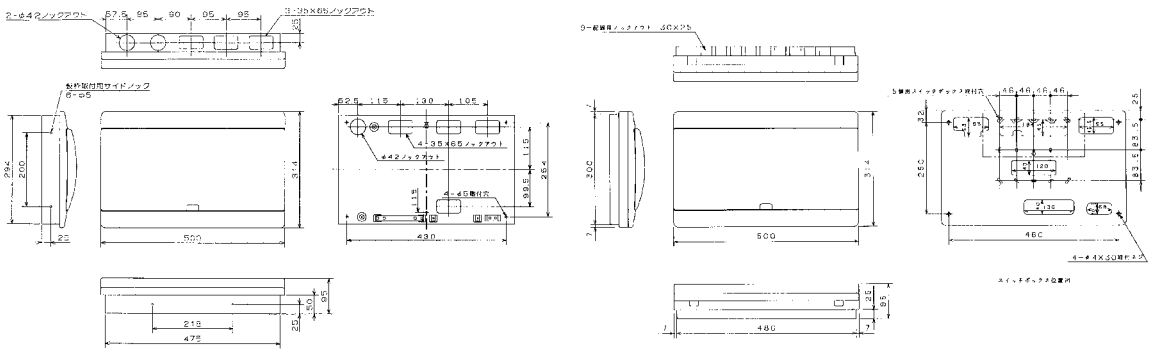

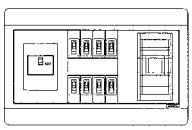

埋込形

露出・半埋込形

■AG3308-2PA
AG3408-2PA
AG3508-2PA
AG3608-2PA
AG3708-2PA

24

扉の縦寸法は220mmです

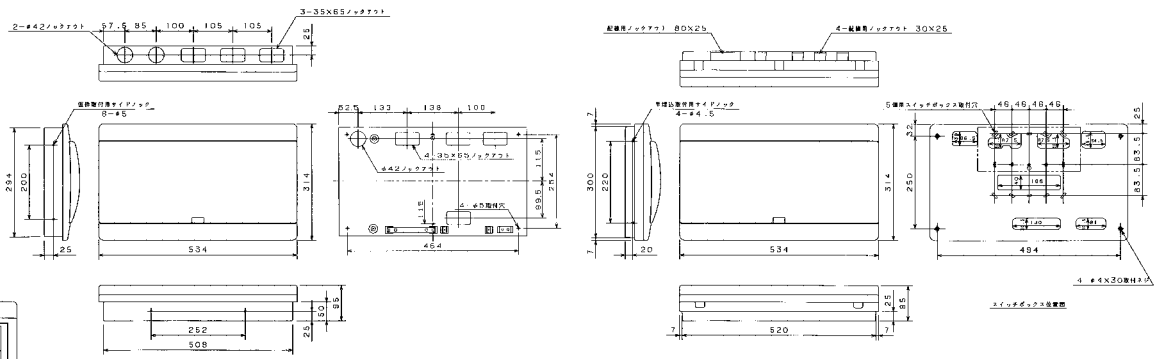

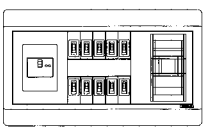

埋込形

露出・半埋込形

お断り：分岐回路をすべて実装した図面にしています。