廃止品外形寸法図

単位：mm

■GB-72EA、GB-73EA、GB-102EA、GB-103EA（2Pは3Pの中極導体を除いたものです。）

表面形

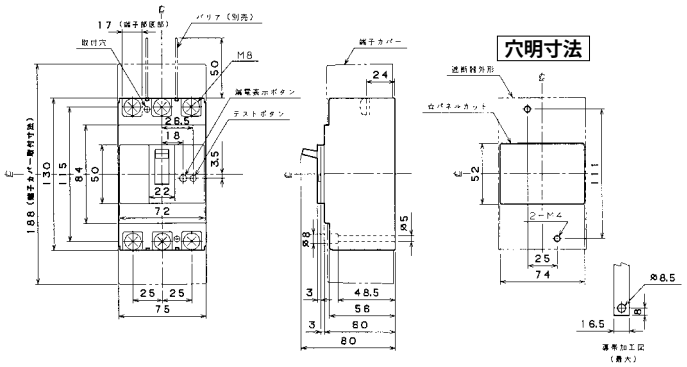

裏面形（SD）

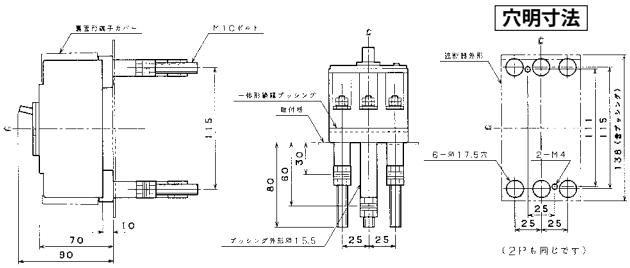

埋込形（FP）

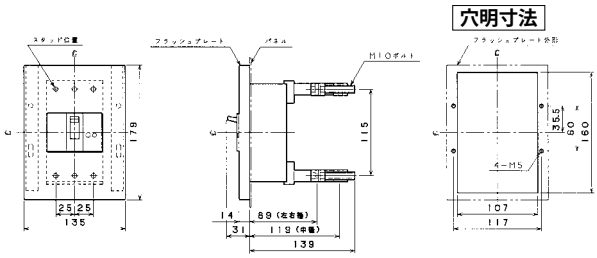

■GB-122EA、GB-123EA、GBU-123・1EA、GBU-123EA、GB-152EA、GB-153EA、GBU-153・1EA、GBU-153EA（2Pは3Pの中極導体を除いたものです。）

表面形

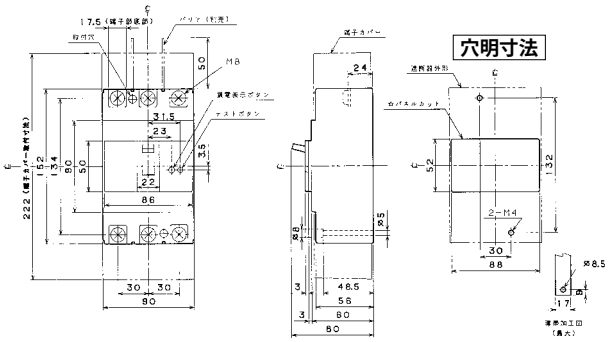

裏面形（SD）

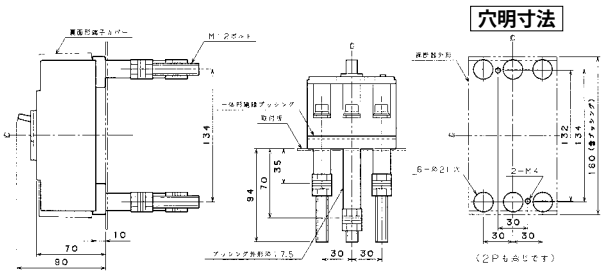
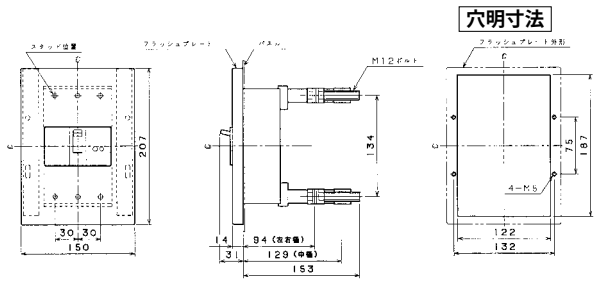
埋込形（FP）