廃止品外形寸法図

■新器種との外形寸法の比較にご利用ください。
■廃止品の在庫保有については別途お問合わせください。
■2Pは3Pの中極を除いたものです。

単位：mm

●GB-3ME、GB-32E、GB-33E、GB-52E、GB-53E、GBU-53・1E GB-62E、GB-63E、GBU-63・1E、GT-63E

表面形

( )は60A

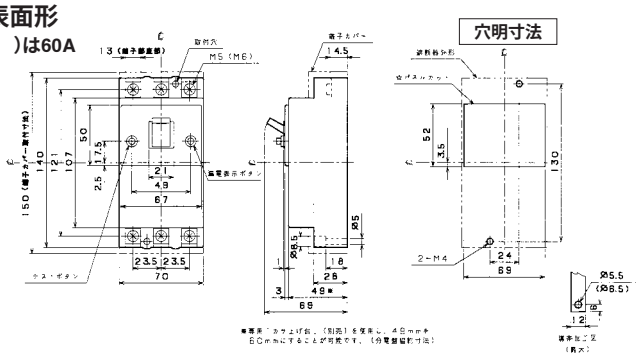

裏面形(SD)

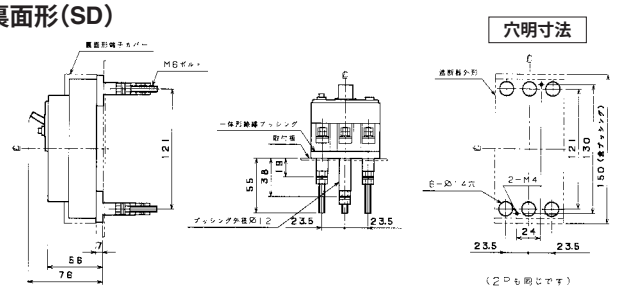

埋込形(FP)

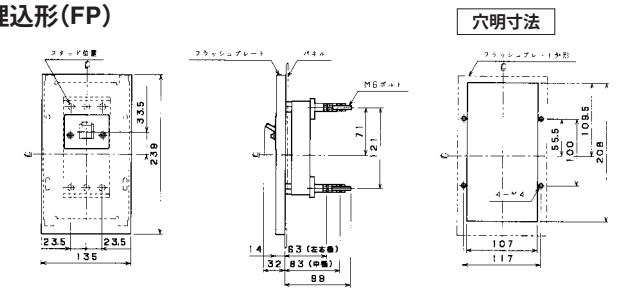

●GB-72E、GB-73E、GBU-73・1E、GB-102E、GB-103E GBU-103・1E

表面形

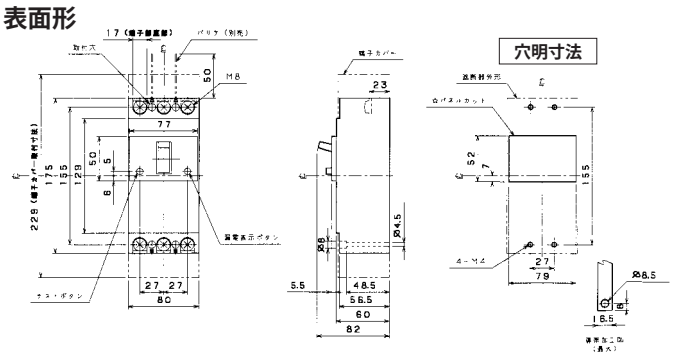

裏面形(SD)

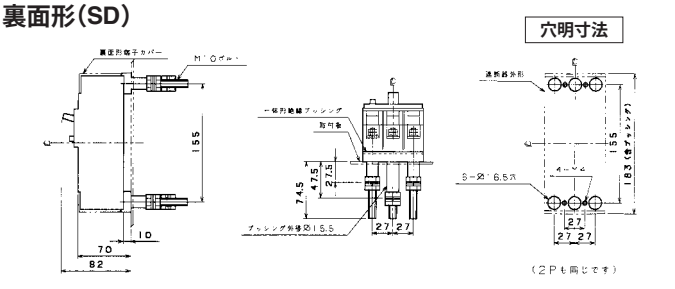

埋込形(FP)

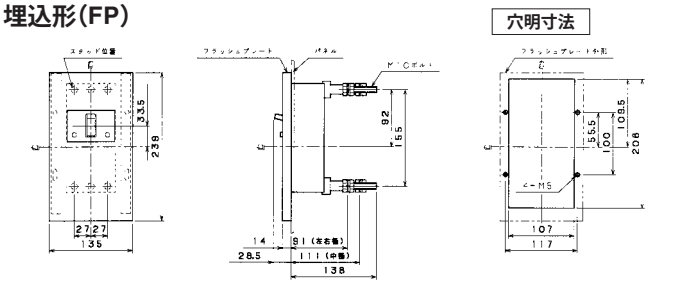

●GB-403S、GBU-403・1S

表面形

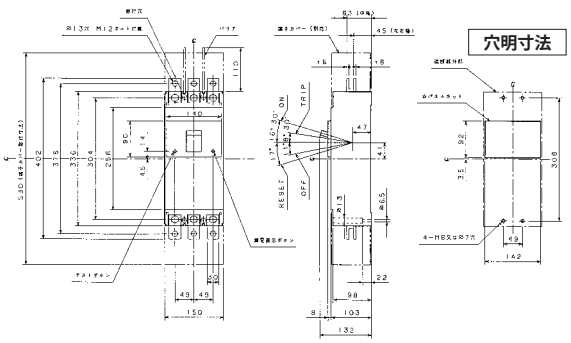

裏面形(SD)

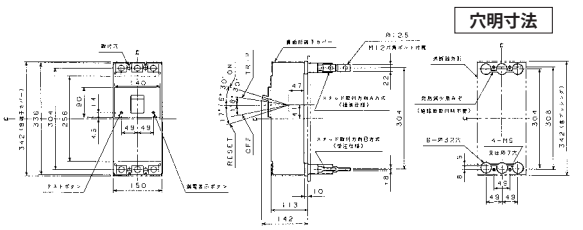
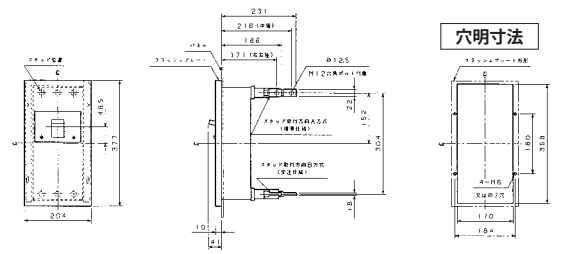
埋込形(FP)