■GB-223WA、GBL-223WA

単位：mm

表面形

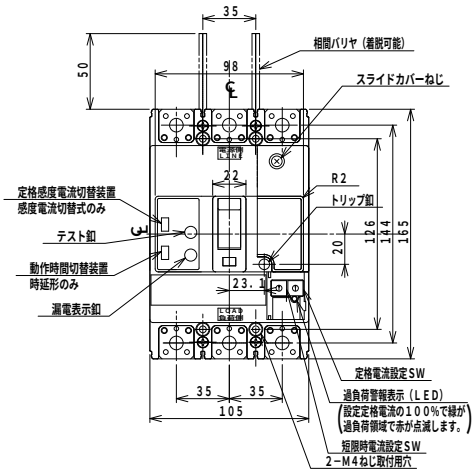

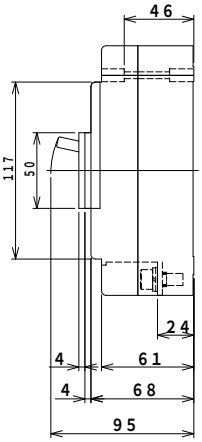

穴明寸法

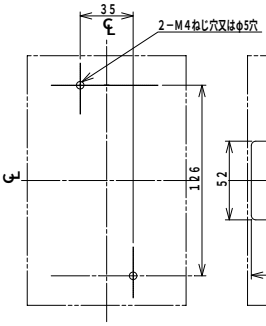

せん孔図

表板の高さは遮断器の底面より68mmの場合です。
寸法は遮断器の窓枠に対して片側1mmの隙間をもたせた場合です。

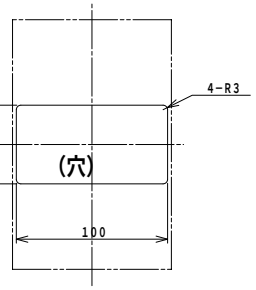

表板せん孔図

裏面形（SD）

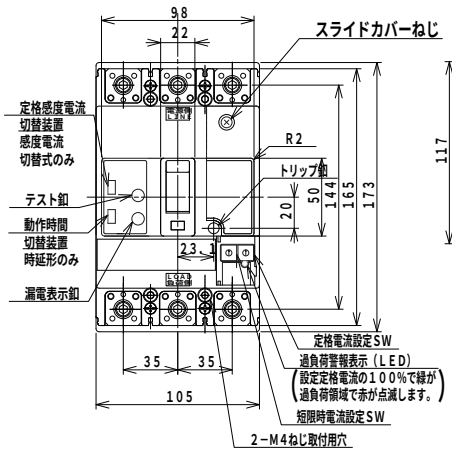

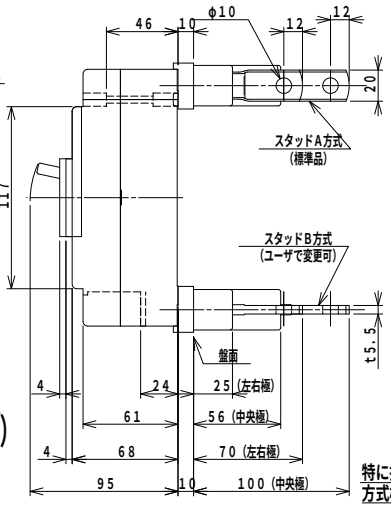

特に指定の無い限り、バースタッド方式標準（A−A）で出荷します。

穴明寸法

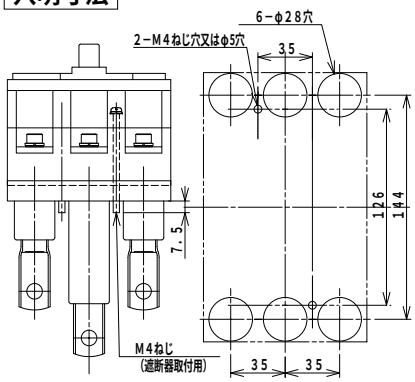

せん孔図

埋込形（FP）

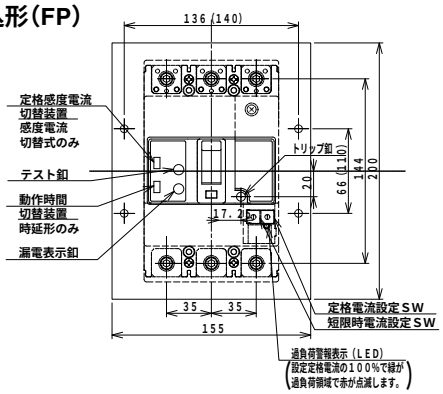

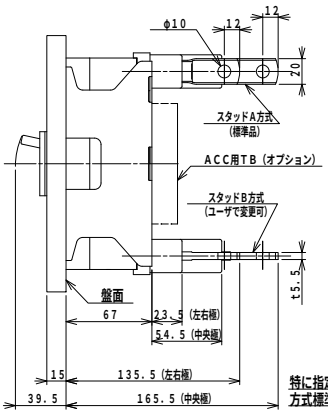

特に指定の無い限り、バースタッド方式標準（A−A）で出荷します。

穴明寸法

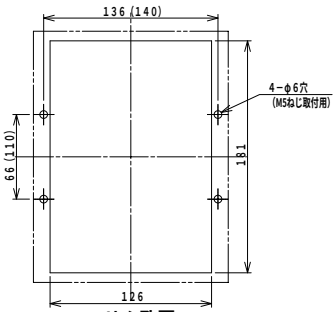

せん孔図

（　）内の取付寸法110X140でも取付できます。
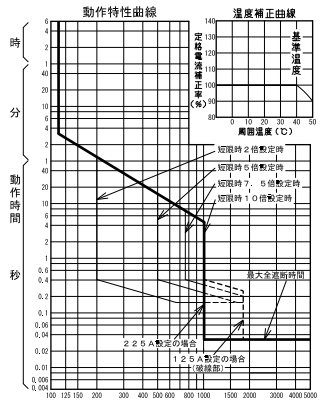
GB-223WA、GBL-223WA