EF-4WA、EF-4WNA、EF-4WMA ■ 集合型2回路／露出形／国家検定合格品

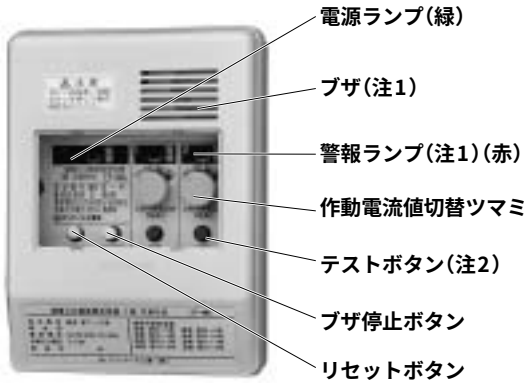

(注1)漏電発生時にブザ停止ボタンを押した場合、ブザは停止しますが、警報ランプは点灯を継続します。漏電がなくなれば、ブザは鳴りやみますが、警報ランプは手動復帰形ですので、漏電箇所復帰後は必ずリセットボタンを押して復帰させてください。

(注2)テストボタン(試験スイッチ)は変流器の配線の導通を含めて確認しますので、テストボタンでチェックする時は変流器の接続が必要です。

端子配列

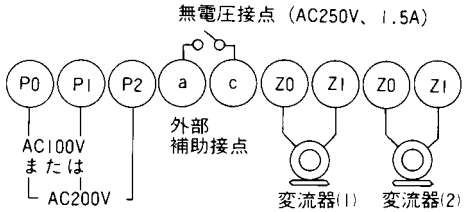

受信機外形寸法図

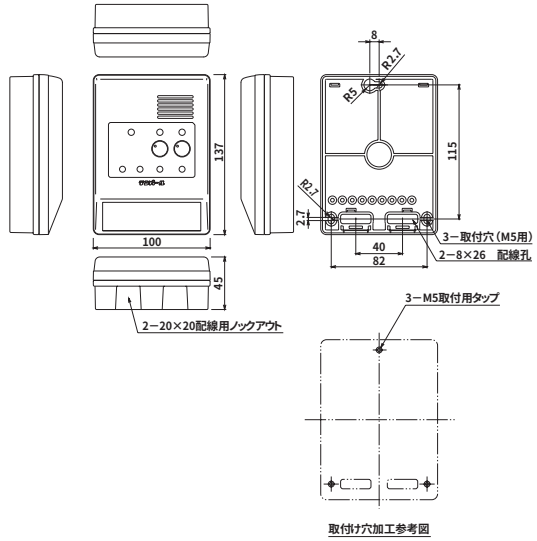

種別	漏電火災警報器 受信機 1級、互換性型、集合型		
型式	貫通形変流器対応 EF-4WA	分割形変流器対応 EF-4WNA	防水分割形変流器対応 EF-4WMA
型式承認番号	漏受第17〜1号	漏受第7〜2〜1号(注)	漏受第7〜2〜2号(注)
警戒電路数	2回路		
警戒電路電圧	600V以下		
定格電源電圧	AC100、AC200V(タップにより切替) 50/60Hz		
公称作動電流値	100/200/400/800mA (スイッチで切替)		
作動電流値	公称作動電流値の42%〜100%(当社変流器を接続)		
消費電力	常時2VA 動作時2.6VA		
ブザ音圧	内装電子ブザ70dB以上		
復帰方式	警報ランプはリセットボタンによる手動復帰 ブザ、外部接点は自動復帰		
内装ブザ(警報ブザ)	DC28V(ブザ停止機能付)		
補助接点	AC250V 1.5A(無電圧接点)		
使用温度範囲	−10℃〜40℃		
質量	330g		
組み合わせ可能な変流器の型式承認番号	貫通形	屋内分割形	屋外兼用分割形
	B-30 100A B-40 200A S-20 50A S-30 100A S-55 400A S-68 600A	N-30 100A N-45 200A N-65 400A	M-36 150A
	漏変 第58〜1号 漏変 第56〜4号 漏変 第53〜5号 漏変 第53〜4号 漏変 第12〜1号 漏変 第54〜6号 漏変 第53〜7号 漏変 第53〜8号	漏変 第54〜4号 漏変 第54〜4〜2号 漏変 第54〜4〜1号	漏変 第61〜1号
色	プラスチック製マンセル10Y8.5/1		
警報ランプ	LED		

■電源ヒューズ：ガラス管ヒューズMF-51 0.3A 250V

(注) 新型式承認番号を総務大臣に申請中のため、現行型式を掲載しています。

本体価格

型式	EF-4WA	EF-4WNA	EF-4WMA
ご注文品番	◎EF4WA00	◎EF4WNA00	◎EF4WMA00
標準価格(円)	19,300		

■変流器の価格は含んでいません。
ご注文の際は、組合わせ可能な変流器の型式を確認して、下表の変流器と組合わせてご注文ください。

■変流器は2台接続可能です。

漏電火災警報器用変流器価格表

変流器型式	B-30(屋外兼用) 100A(貫通形)	B-40(屋外兼用) 200A(貫通形)	S-20(屋内専用) 50A(貫通形)	S-30(屋内専用) 100A(貫通形)	S-55(屋内専用) 400A(貫通形)	S-68(屋内専用) 600A(貫通形)	N-30(屋内専用) 100A(分割形)	N-45(屋内専用) 200A(分割形)	N-65(屋内専用) 400A(分割形)	M-36(屋外兼用) 150A(分割形)
ご注文品番	◎UDA11	◎UDA13	◎UDA14	◎UDA44	◎UDA05	◎UDA07	◎UDA31	◎UDA32	◎UDA33	◎UDA16
標準価格(円)	9,200	12,650	5,200	9,200	16,550	30,000	18,500	40,300	48,300	30,000