電磁開閉器(可逆形)

mm

外形寸法	穴明寸法	接点構成図
MR-35H2A 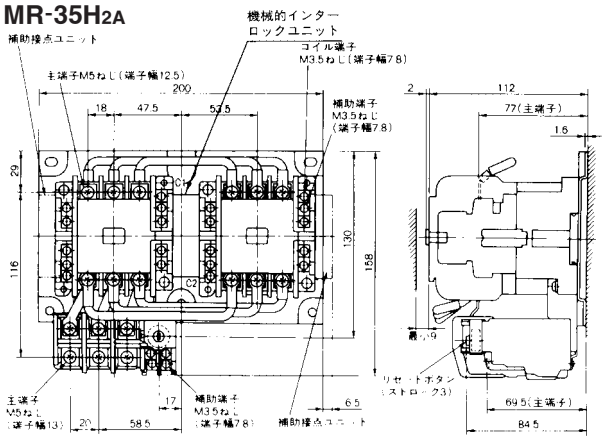 	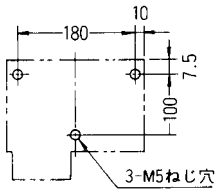 	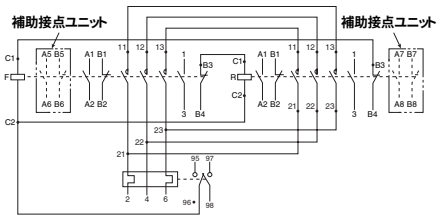
MR-50H2A 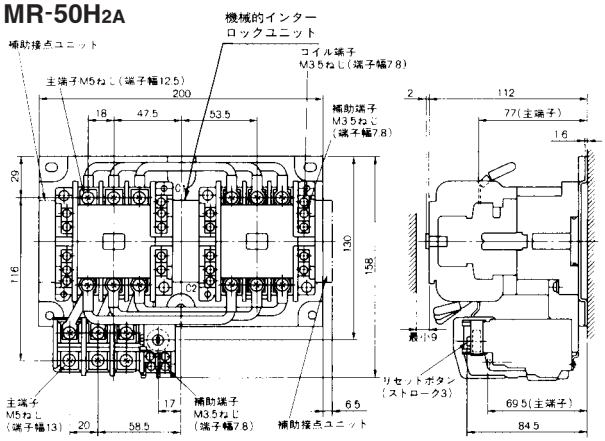 	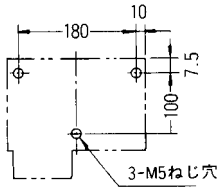 	
MR-65HA2 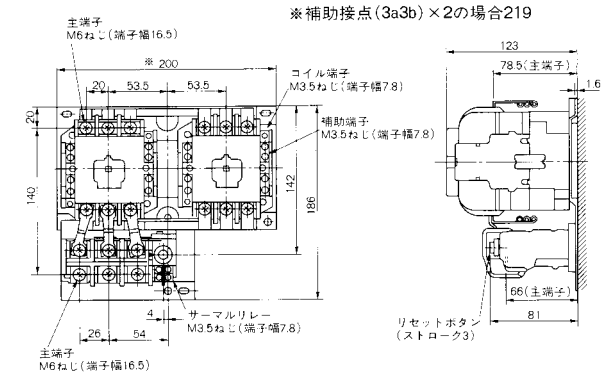 	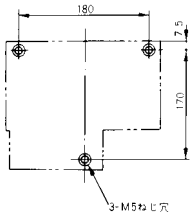 横取付はしないでください。	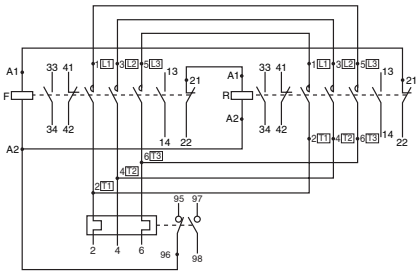
MR-80HA2 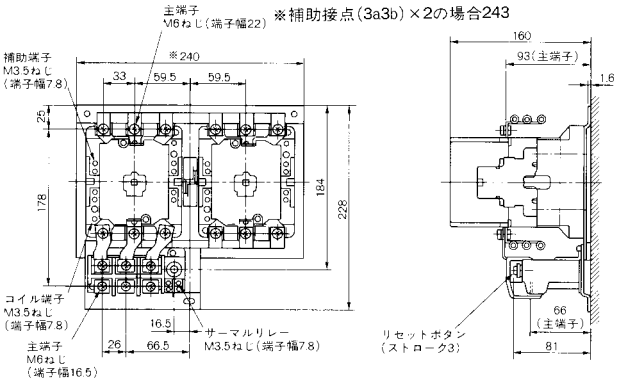 	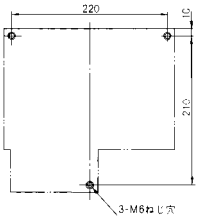 横取付はしないでください。	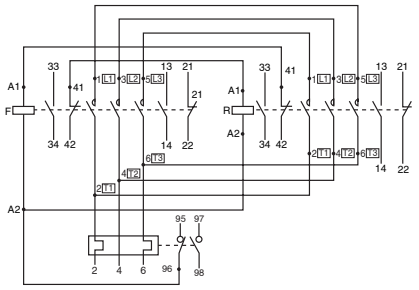 補助接点(3a3b)×2もできます。