■GB-1003W

単位：mm

表面形

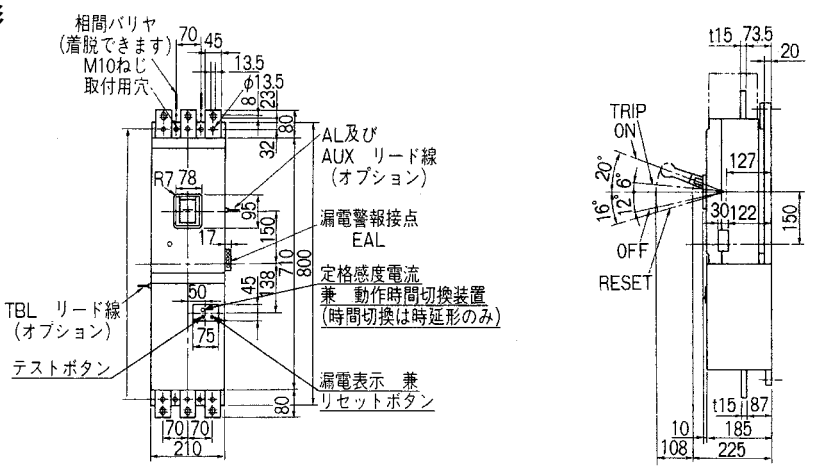

穴明寸法

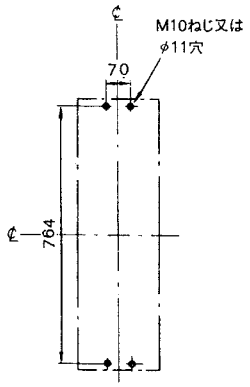

裏面形(SD)

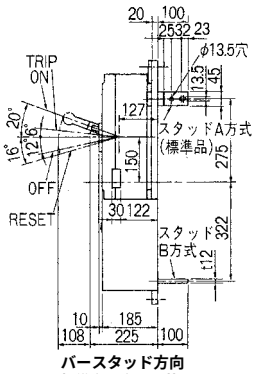

バースタッド方向
標準(A-A)で出荷します。

穴明寸法

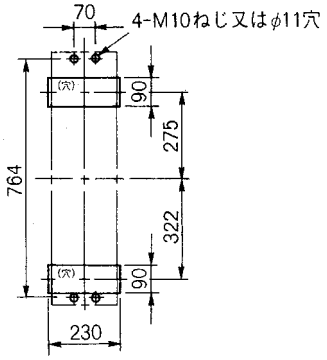

表板穴明寸法

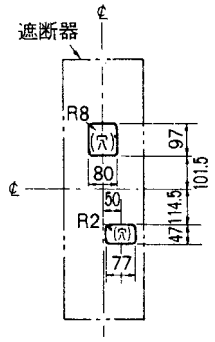

寸法は遮断器の窓枠に対して
片側1mmのすき間をもたせた場合です。

埋込形(FP)

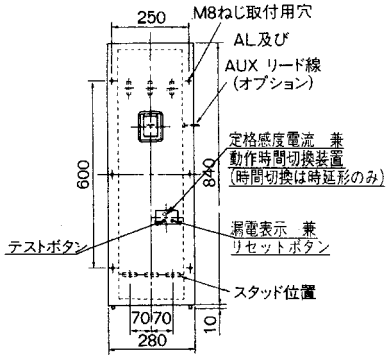

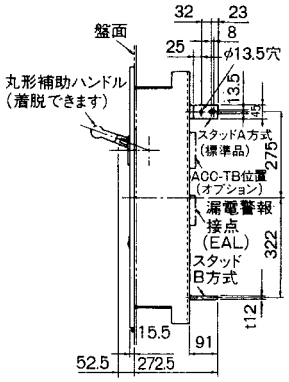

バースタッド方向
標準(A-A)で出荷します。

穴明寸法

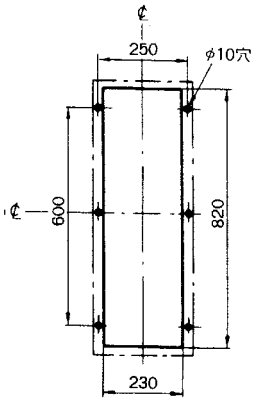
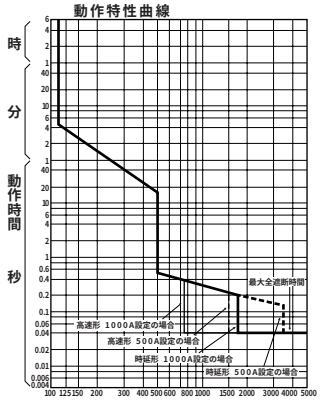
GB-1003W