■GB-D63E

単位：mm

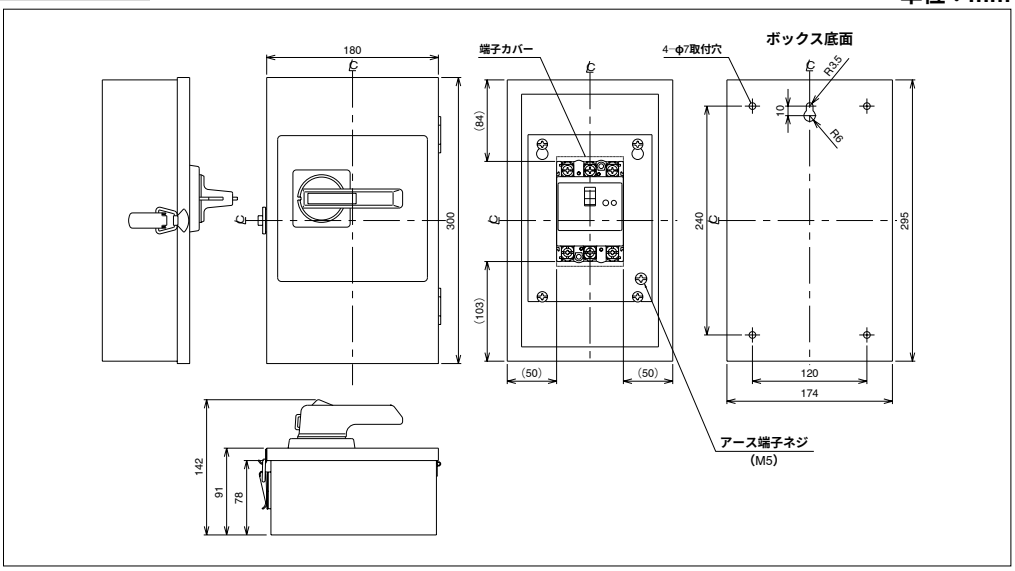

■GB-D103E

単位：mm

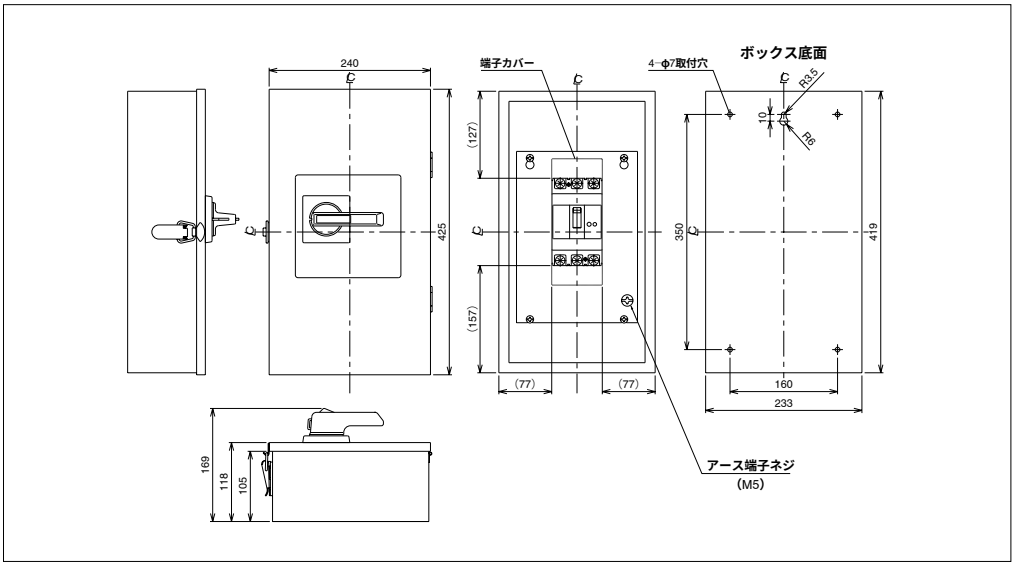

■GBN-51、GBN-52

単位：mm

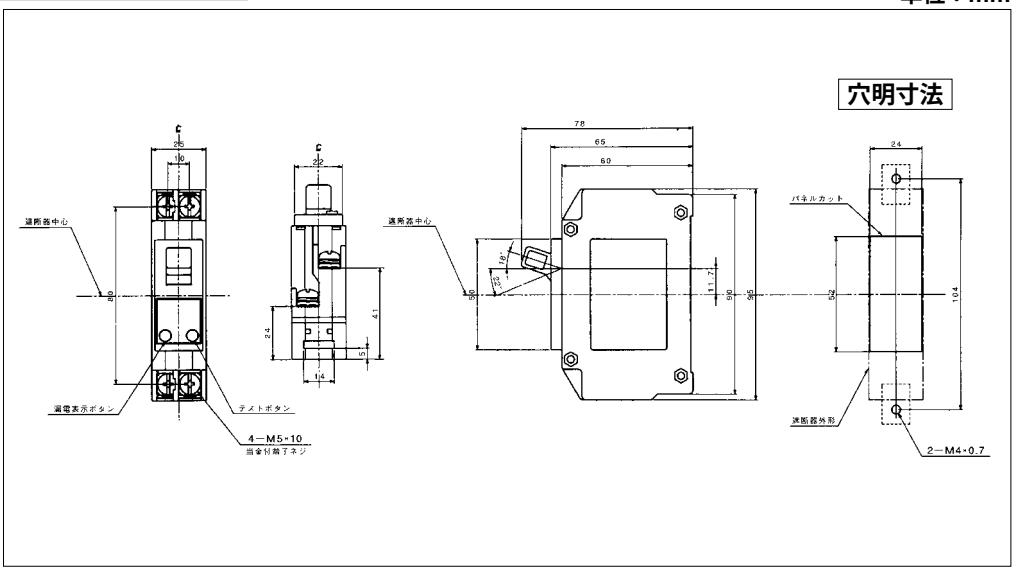
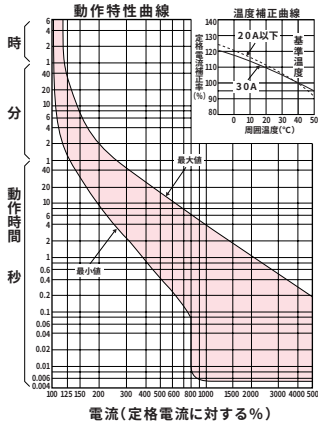
GBN-51、GBN-52