●B-1203W

表面形

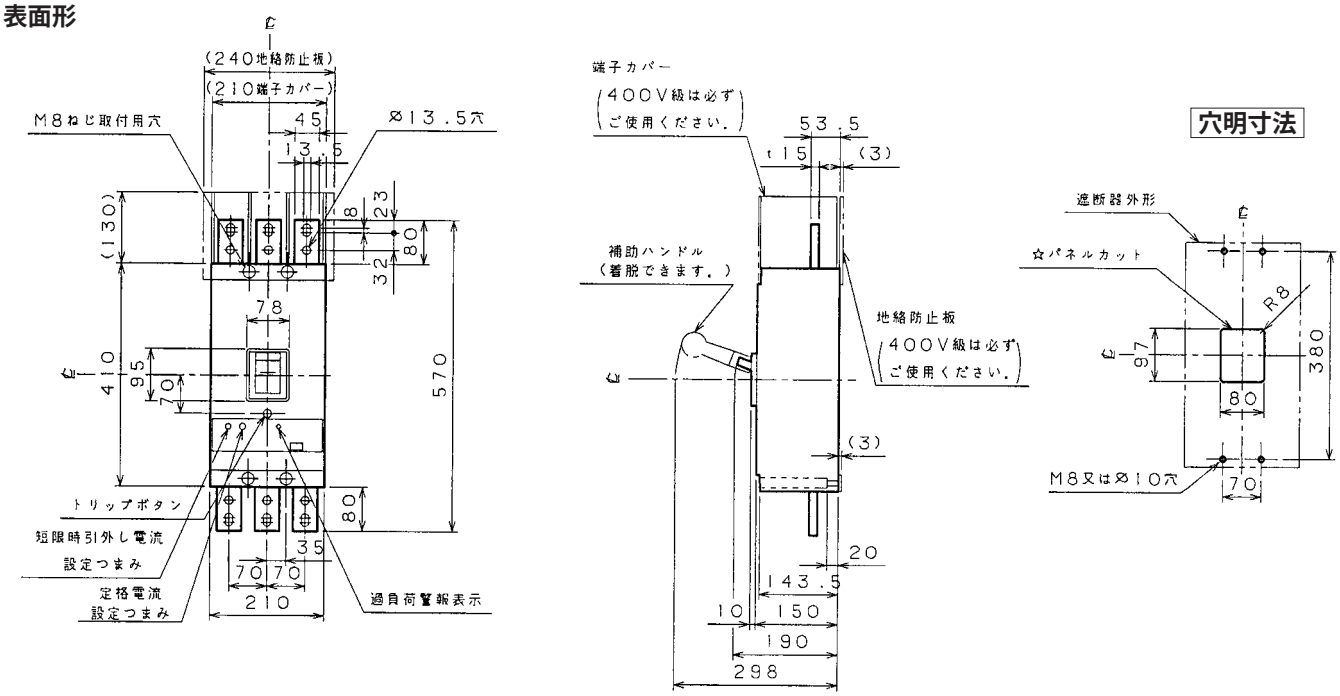

裏面形(SD)

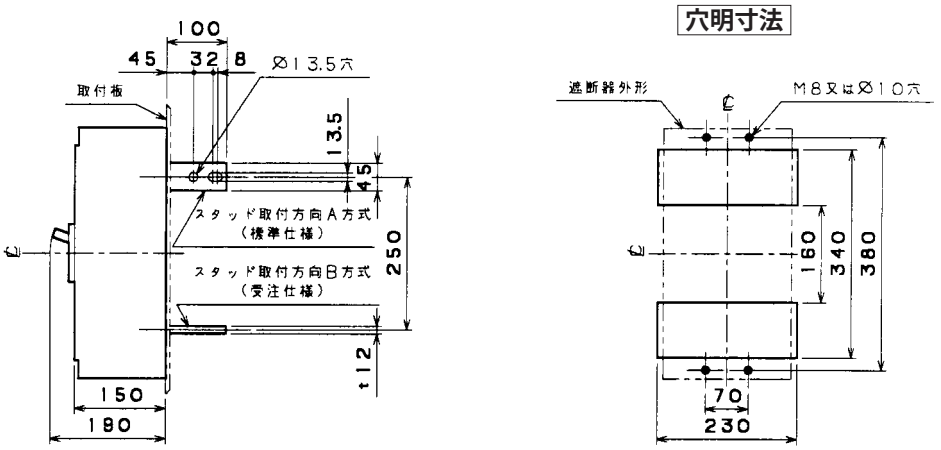

バースタッド方向標準（A方式）で出荷します.

埋込形(FP)

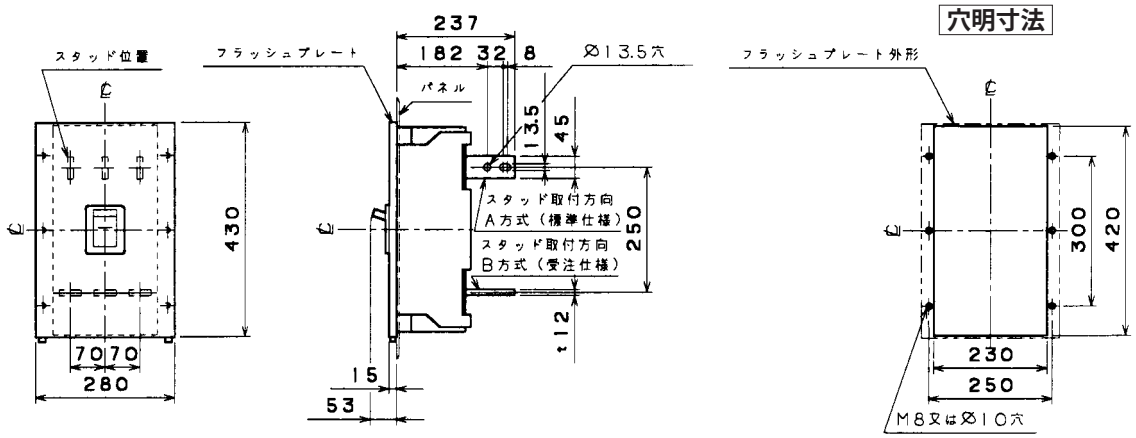

バースタッド方向標準（A方式）で出荷します.

可調整部(過負荷警報表示灯、定格電流設定つまみ等)が露出する
穴付きも御要求により製作します。