■B-103GA

単位：mm

表面形

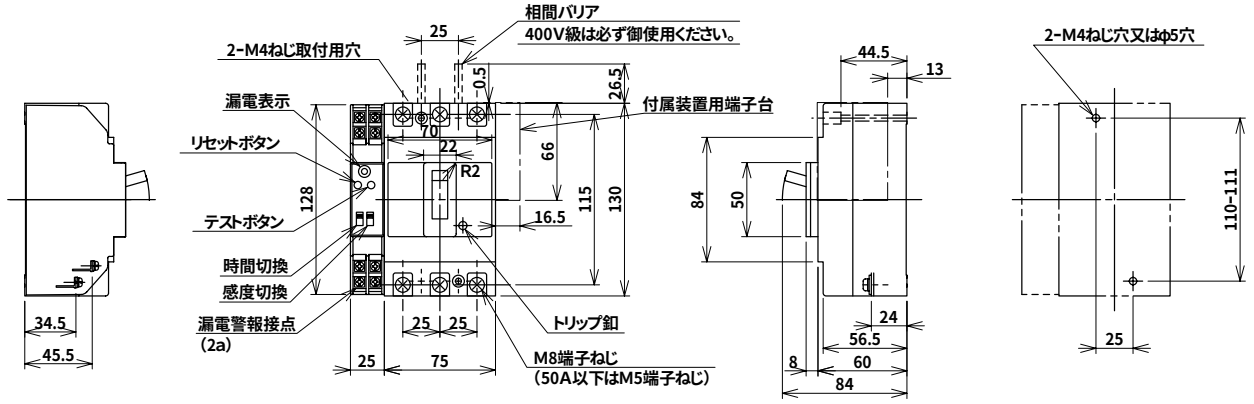

裏面形(SD)

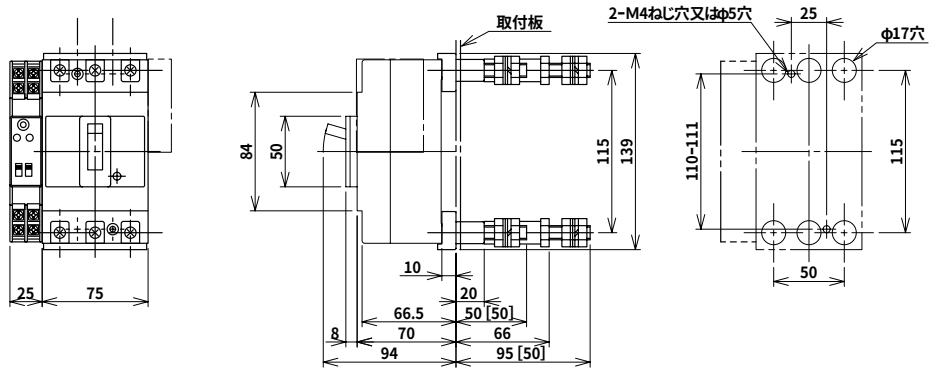

表板穴明寸法

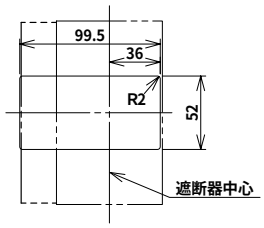

遮断器の窓枠に対して
片側1mmのすき間をもたせた場合です。
表面形:取付面からの高さ　60mm
裏面形:取付面からの高さ　70mm

埋込形(FP)

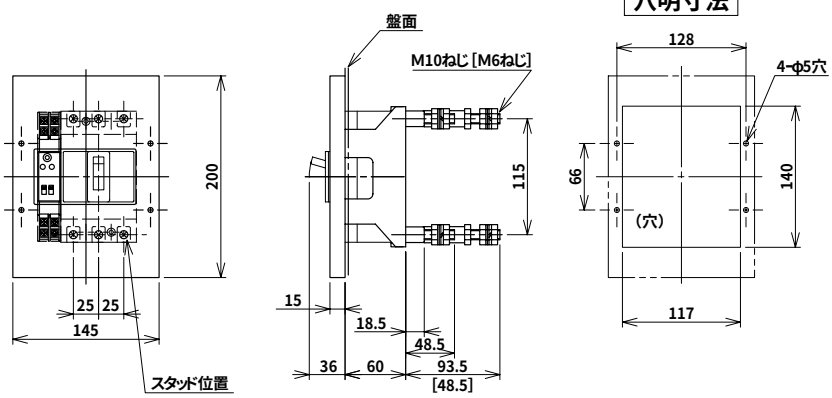

内部接続図

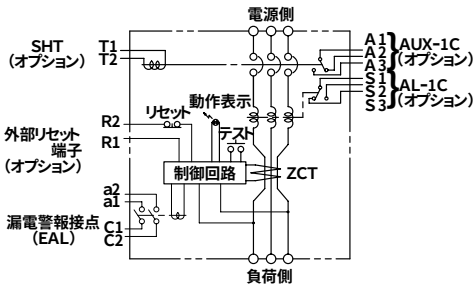
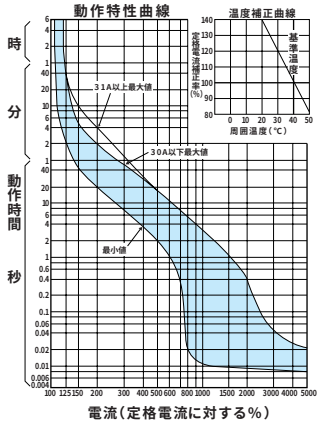
B-103GA