電磁開閉器(可逆形)

mm

外形寸法	穴明寸法	接点構成図
MR-100HA2、125HA2 ※補助接点(3a3b)×2の場合243 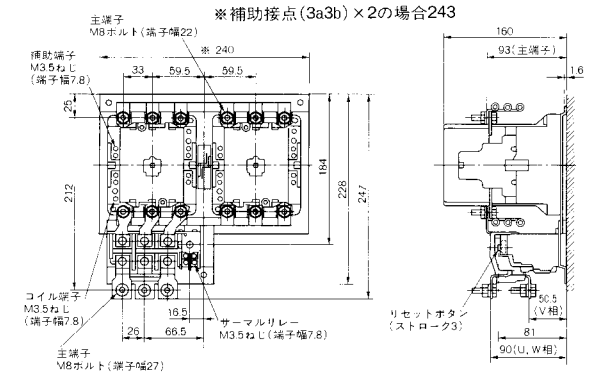	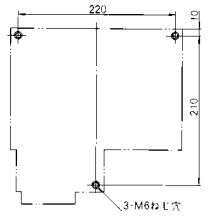 横取付はしないでください。	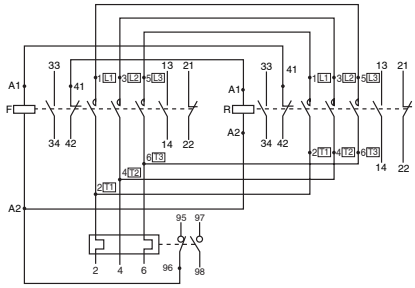 補助接点(3a3b)×2もできます。
MR-150HA2 ※補助接点(3a3b)×2の場合283 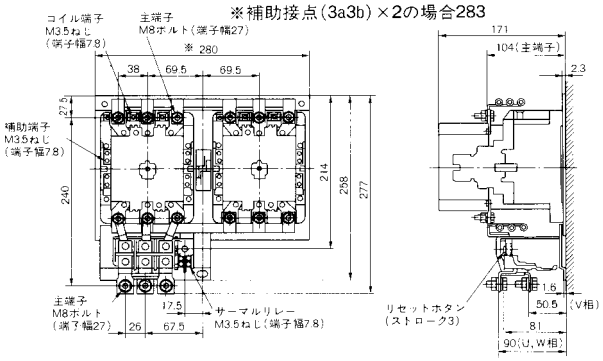	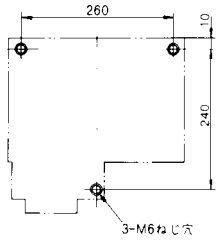 横取付はしないでください。	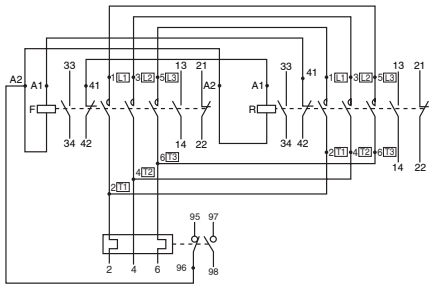 補助接点(3a3b)×2もできます。
MR-200HA2、250HA2 ※補助接点(3a3b)×2の場合335 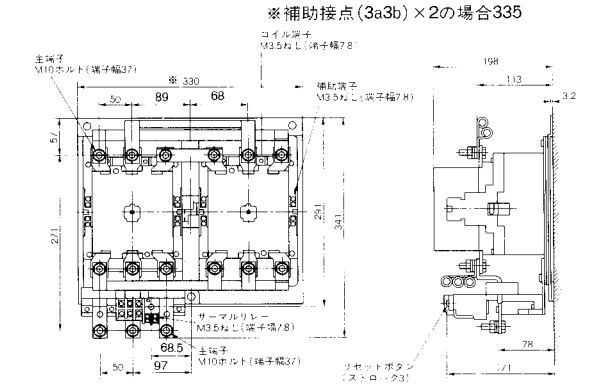	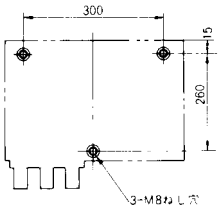 横取付はしないでください。	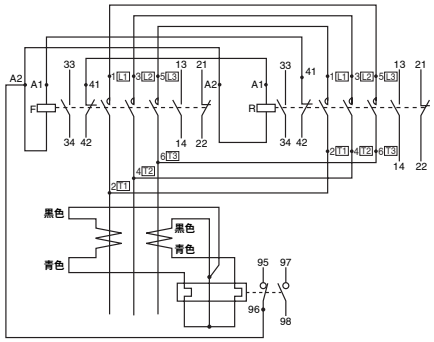 補助接点(3a3b)×2もできます。
MR-300HA2、400HA2 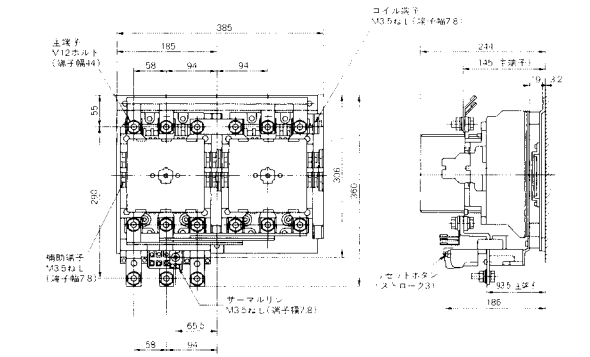	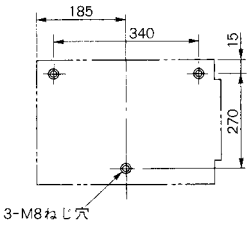 横取付はしないでください。	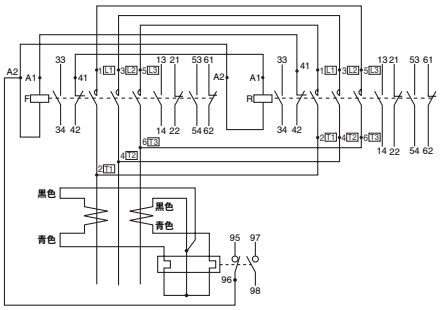 補助接点(4a4b)×2もできます。