●B-1203GH

表面形

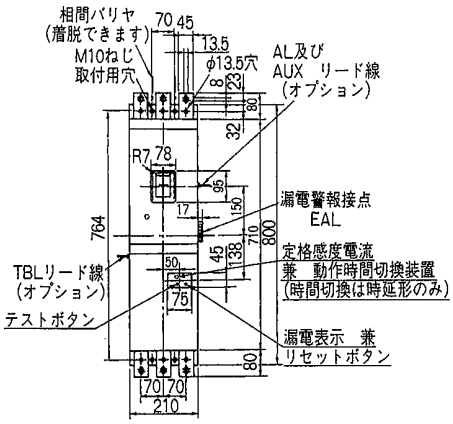

3 極

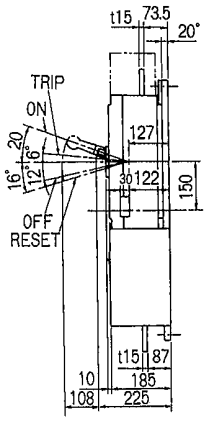

穴明寸法

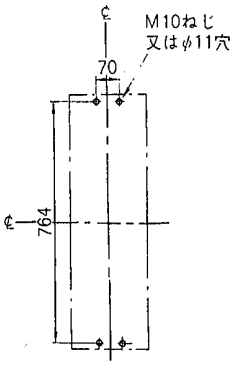

3 極

裏面形(SD)

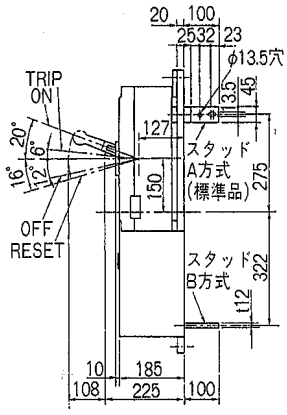

バースタッド方向
標準(A-A)で出荷します。

穴明寸法

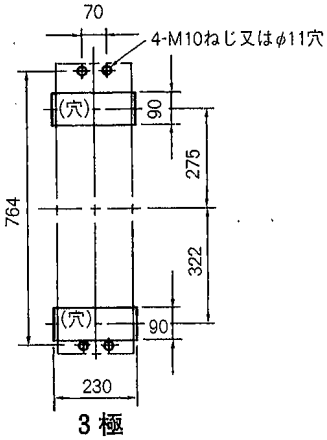

3 極

表板穴明寸法

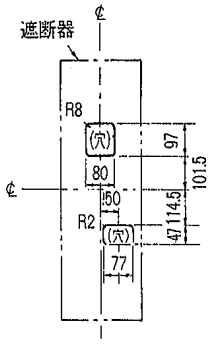

3 極

寸法は遮断器の窓枠に対して
片側1mmのすきまをもたせた場合です。

埋込形(FP)

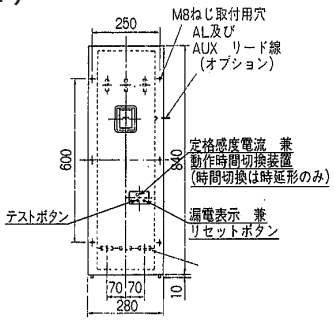

3 極

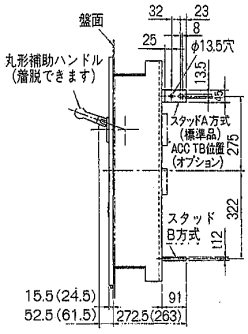

( )内は 4 極

バースタッド方向
標準（A-A）で出荷します。

穴明寸法

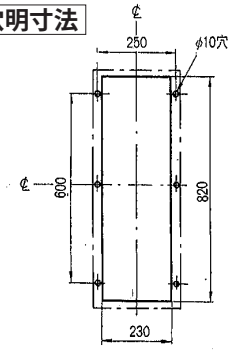

3 極

内部接続図

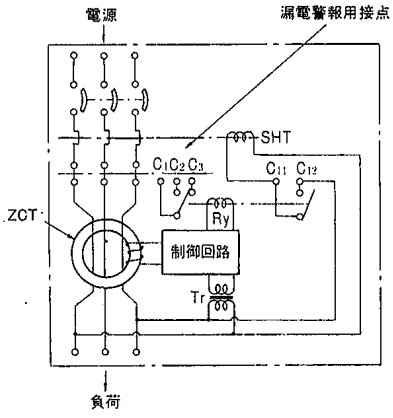

3極
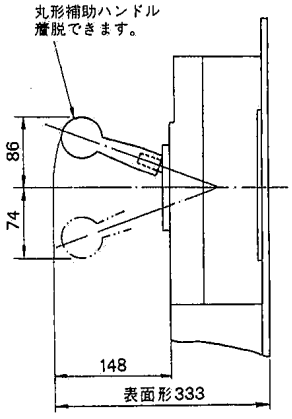
丸形補助ハンドル(同梱)