●B-33E、B-52E･53E、B-62E･63E（2Pは3Pの中極導体を除いたものです。）

表面形

（　）は60A

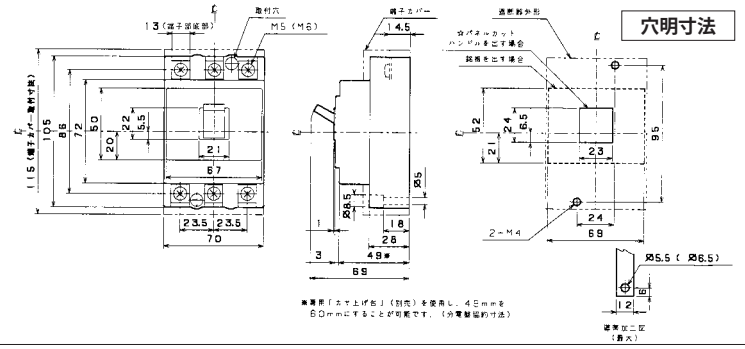

裏面形(SD)

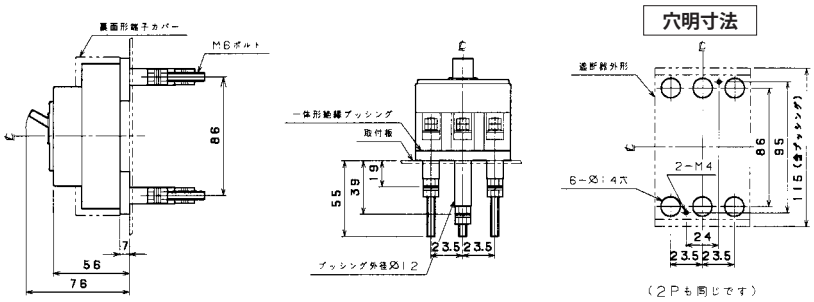

埋込形(FP)

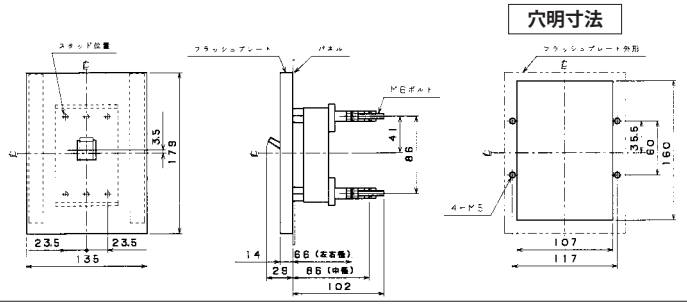

●B-102E･103E（2Pは3Pの中極導体を除いたものです。）

表面形

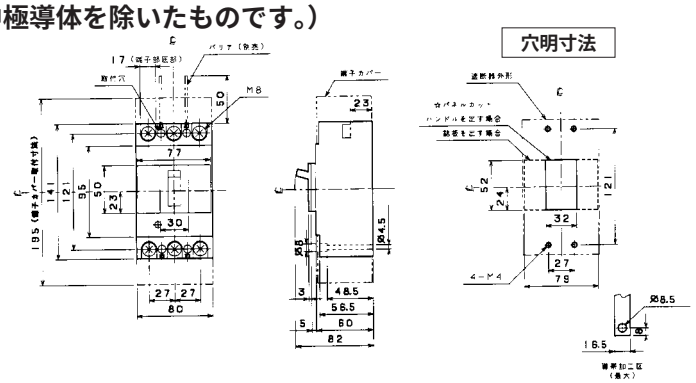

裏面形(SD)

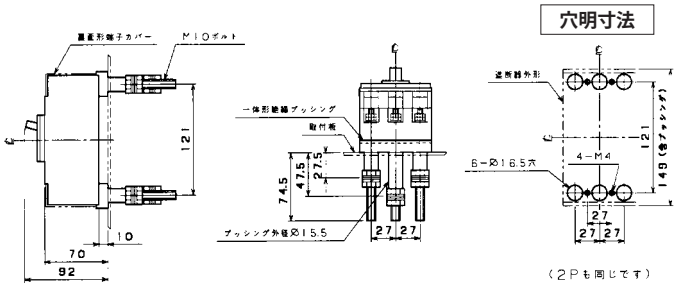
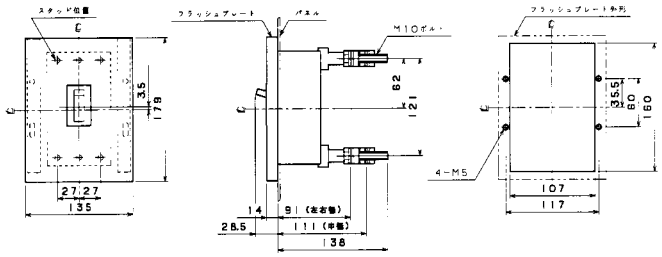
埋込形(FP)