■B-52FEA･53FEA、B-52FD･53FD･54FC

単位：mm

表面形

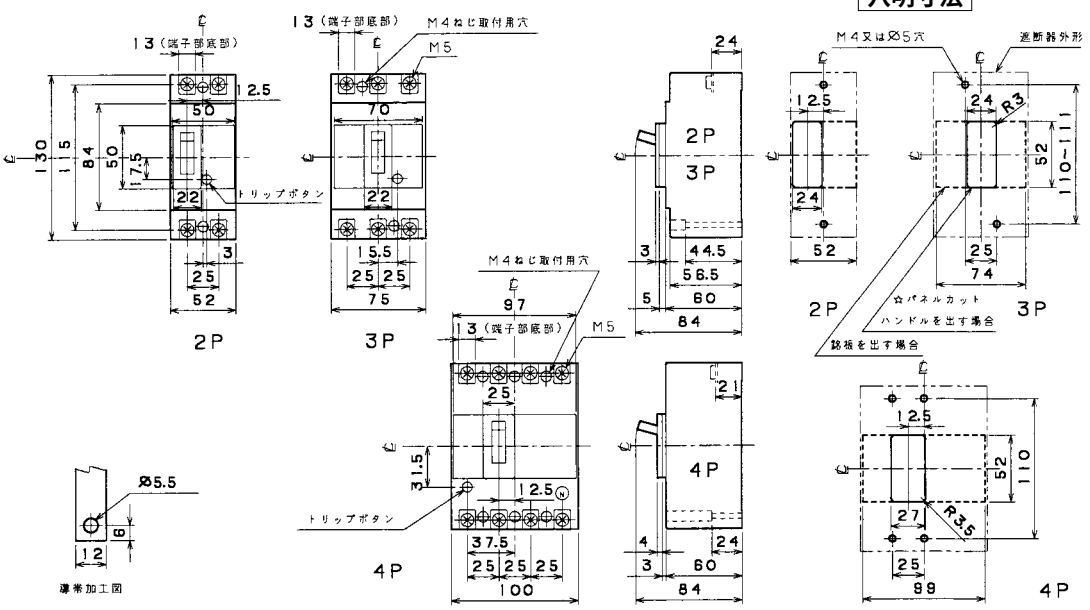

裏面形(SD)

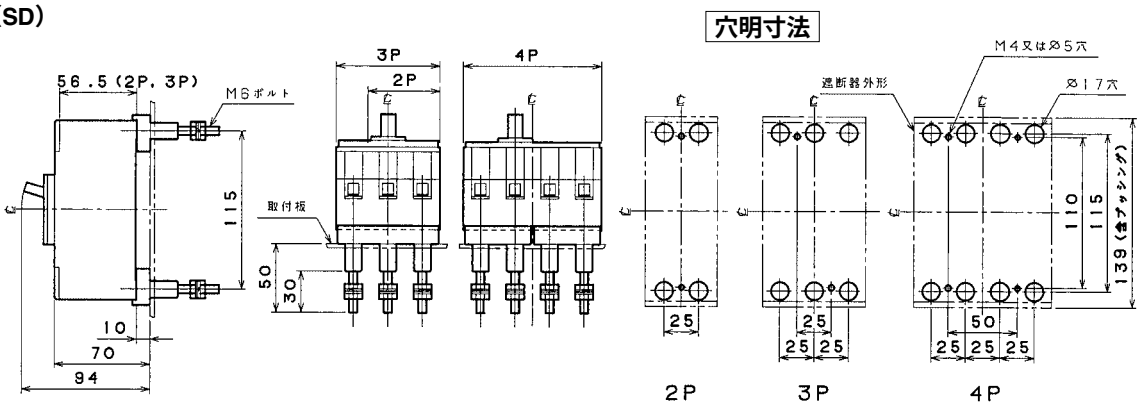

埋込形(FP)

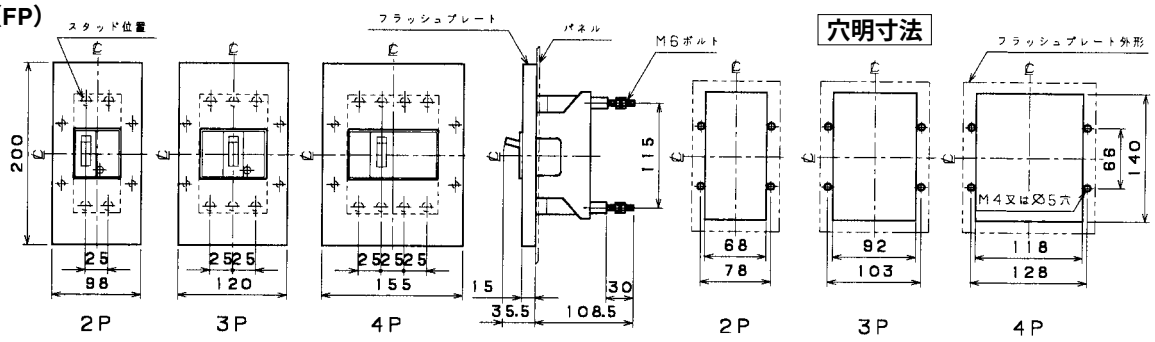
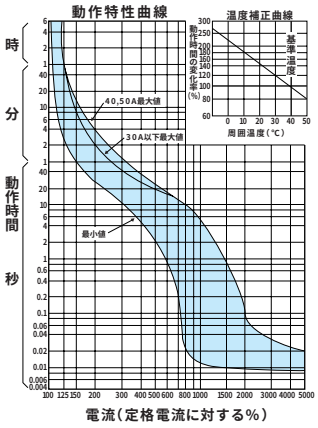
B-52FEA･53FEA、B-52FD･53FD･54FC