## ■1P-W2

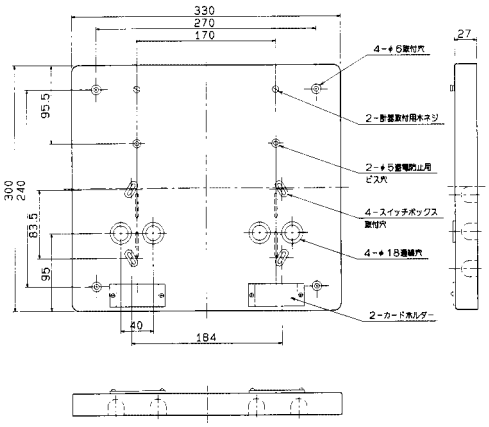


## ■2P-W2

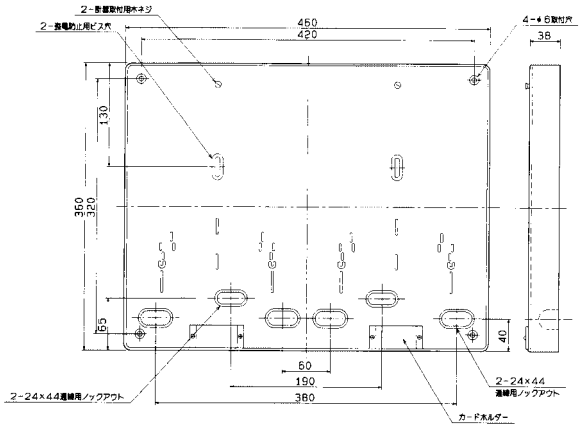


## ■2P-WA

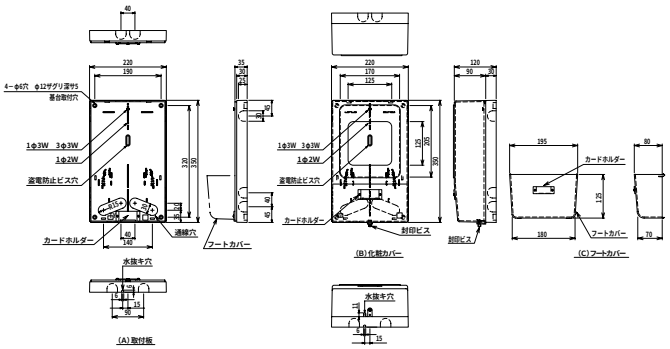


## ■2P-WA（フットカバー付）

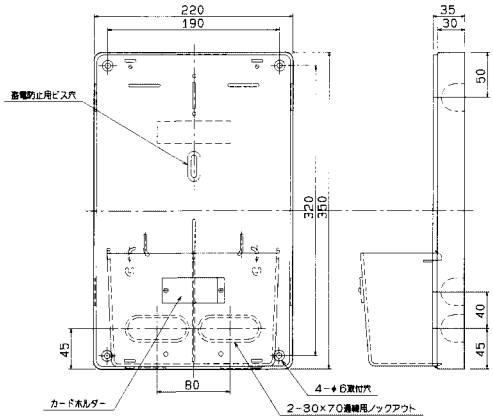


## ■3P-W1

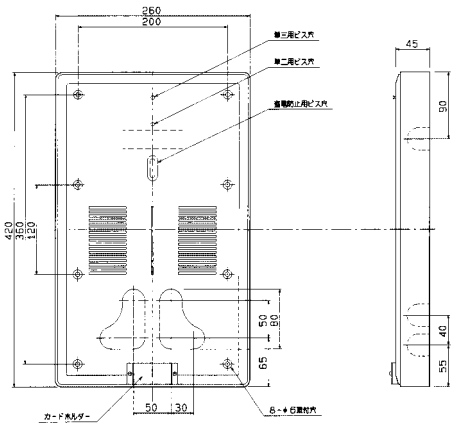

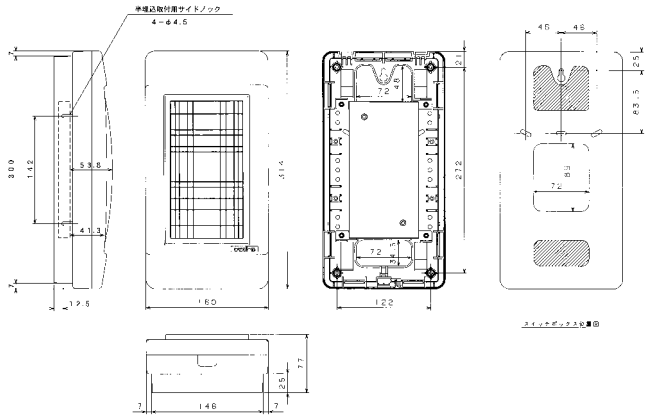
## ■SP-1A