■GB-54A

単位：mm

表面形

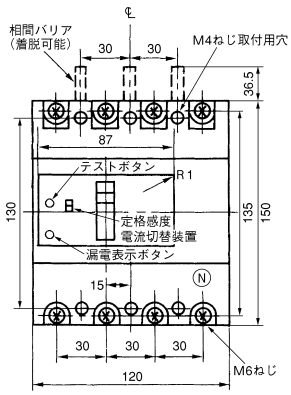

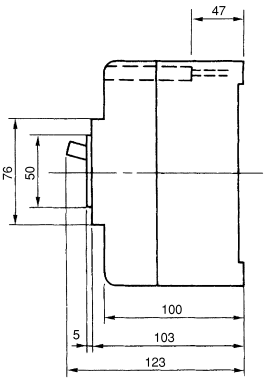

穴明寸法

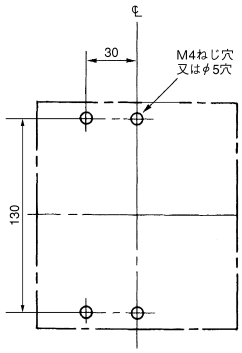

裏面形（SD）

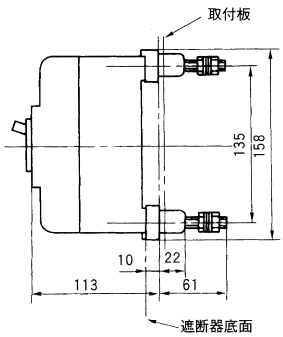

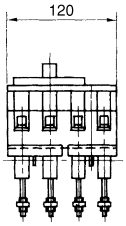

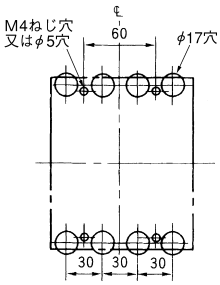

せん孔図

表板穴明寸法

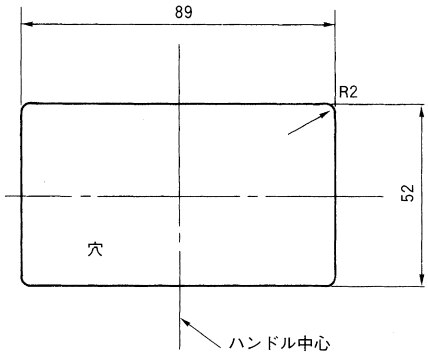

（表板の高さは遮断器の底面より103mmの場合）

埋込形（FP）

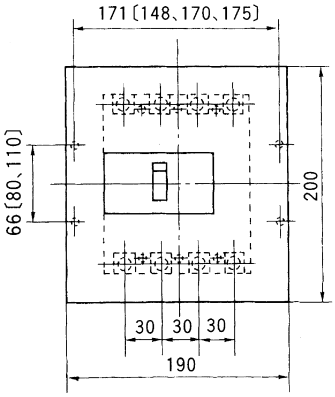

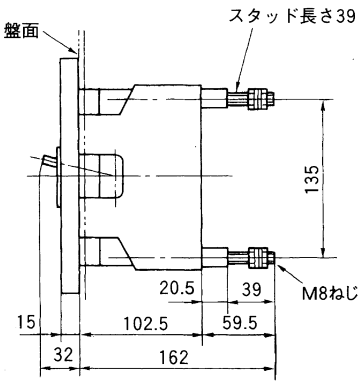

穴明寸法

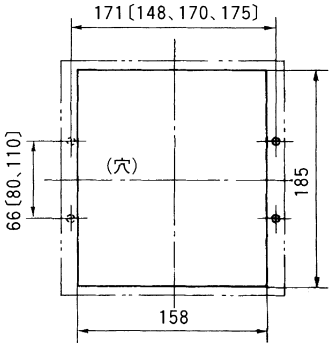

〔　　〕内の取付寸法
80×148，110×170，110×175でも
取付できます。
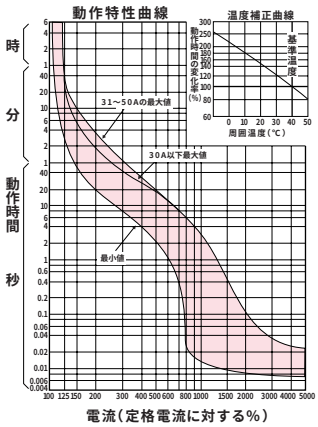
GB-54A