## ■B-803WB

単位：mm

### 表面形

**相間バリア：400V級は必ずご使用ください。**

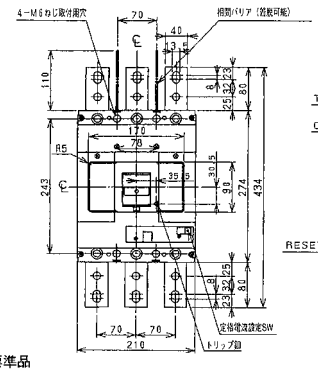


標準品

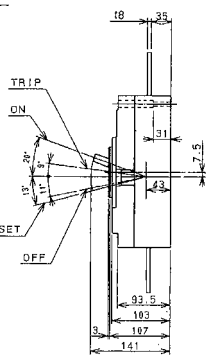

穴明寸法

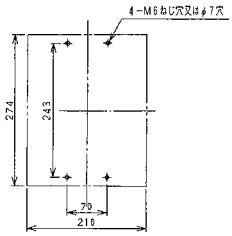


### 裏面形（SD）

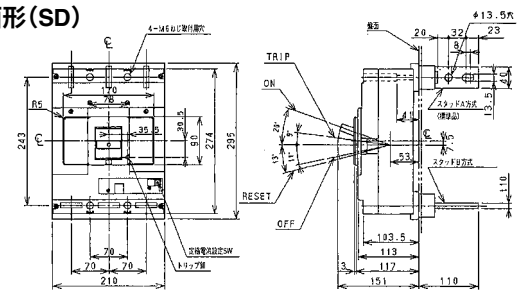


穴明寸法

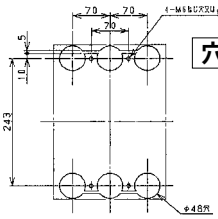


### 表板穴明寸法

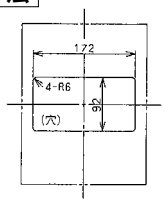


表板の高さは遮断器の底面より103mmの場合です。
寸法は遮断器の窓枠に対して片側1mmの隙間をもたせた場合です。

### 埋込形（FP）

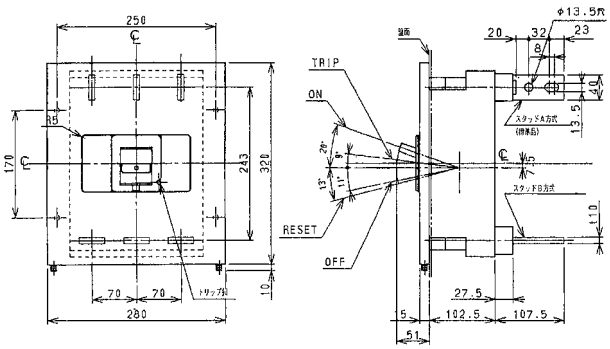


穴明寸法

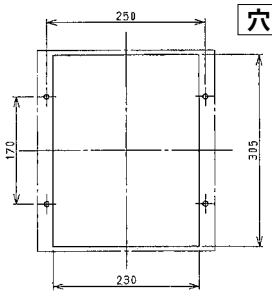

### 補助ハンドル（別売品）

P.55参照

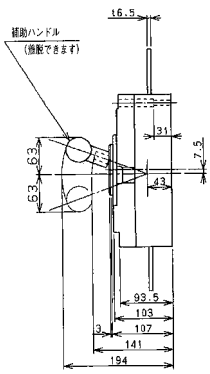

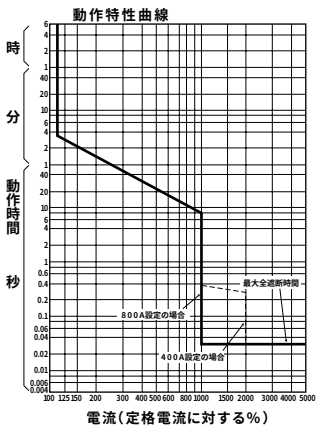
**B-803WB**