88 1P-W2

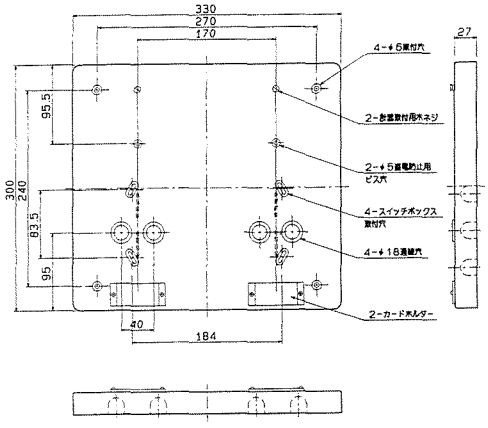

89 2P-W2

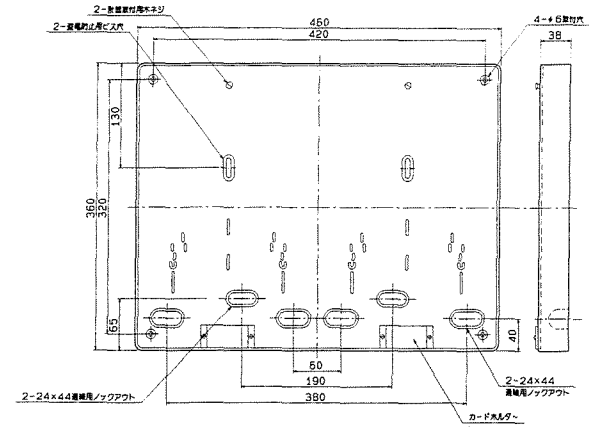

90 2P-WA

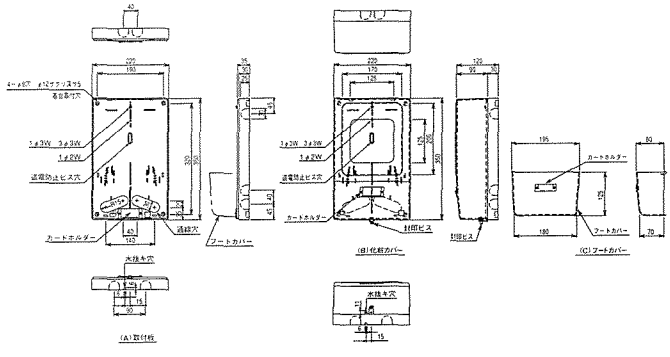

91 2P-WA（フットカバー付）

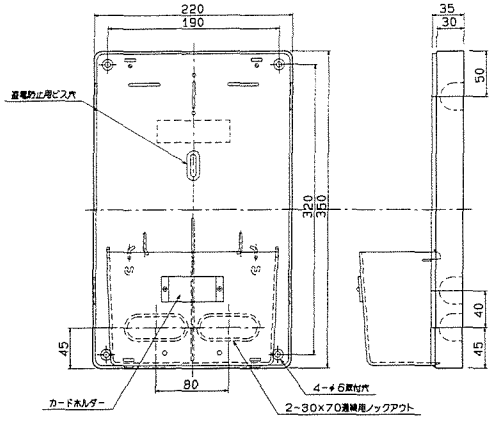

92 3P-W1

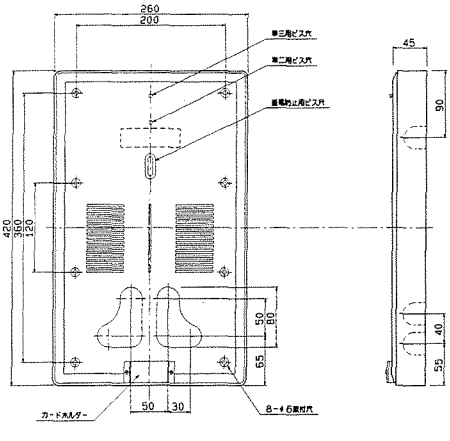
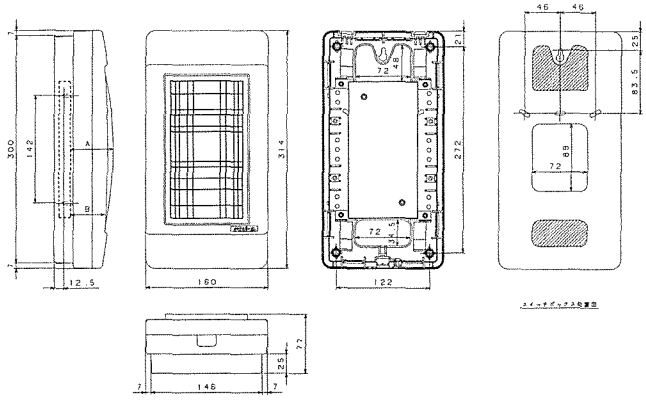
93 SP-1A