## 17 AG3418A
AG3518A
AG3618A
AG3718A
AG31018A
AB3518A
AB3718A
AB31018A

扉の縦寸法は220mmです

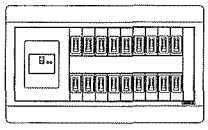

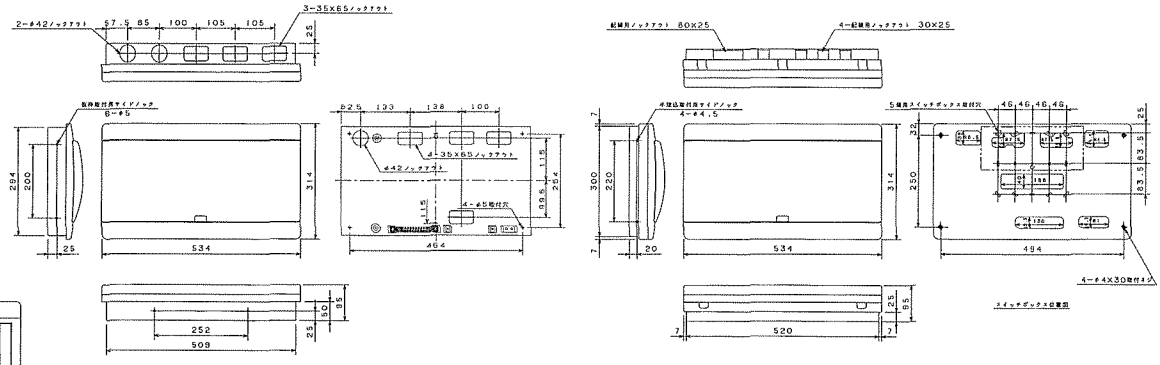

埋込形　露出・半埋込形

## 18 AG3420A
AG3520A
AG3620A
AG3720A
AG31020A
AB3520A
AB3720A
AB31020A

扉の縦寸法は220mmです

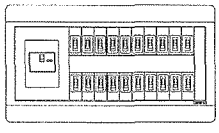

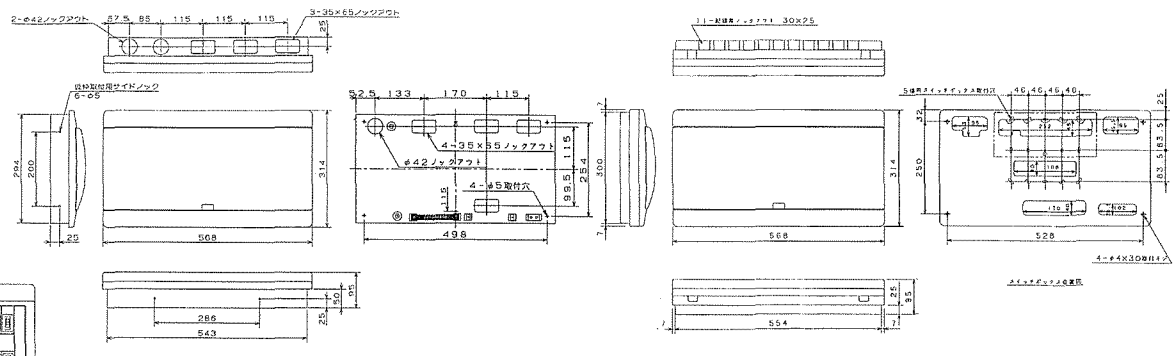

埋込形　露出・半埋込形

## 19 AG3522A
AG3622A
AG3722A
AG31022A
AB3722A
AB31022A

扉の縦寸法は220mmです

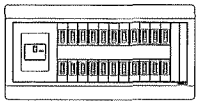

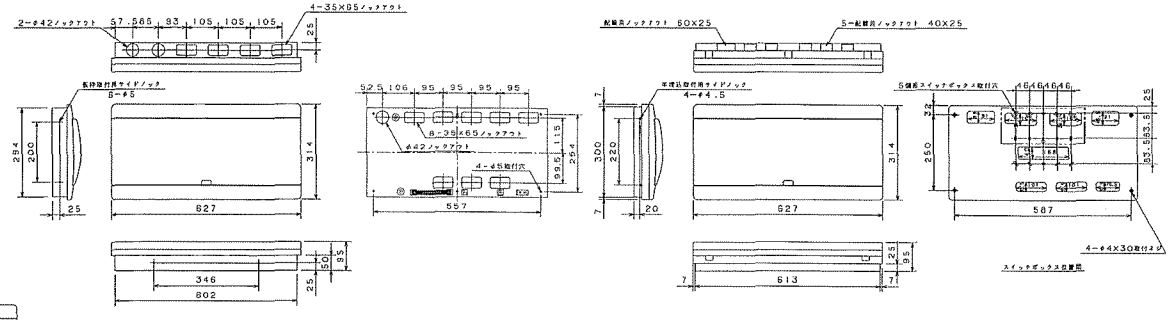

埋込形　露出・半埋込形

## 20 AG3524A
AG3624A
AG3724A
AG31024A
AB3724A
AB31024A

扉の縦寸法は220mmです

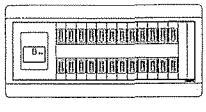

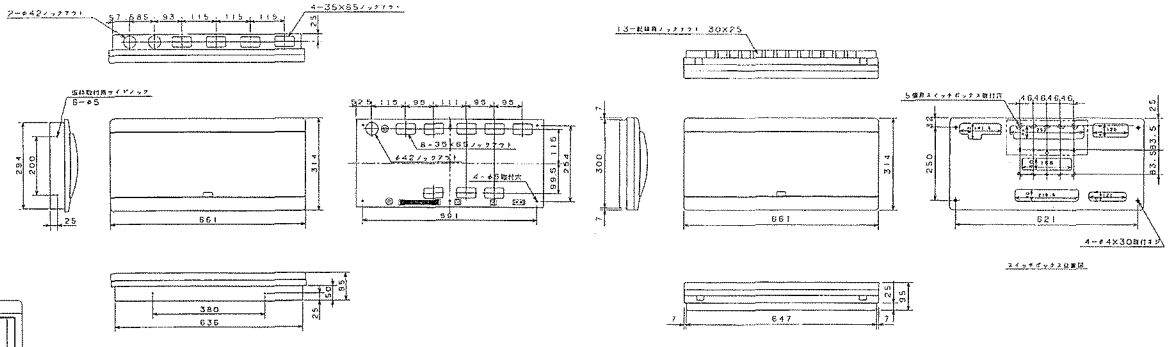

埋込形　露出・半埋込形