単位：mm

●B-603W

表面形

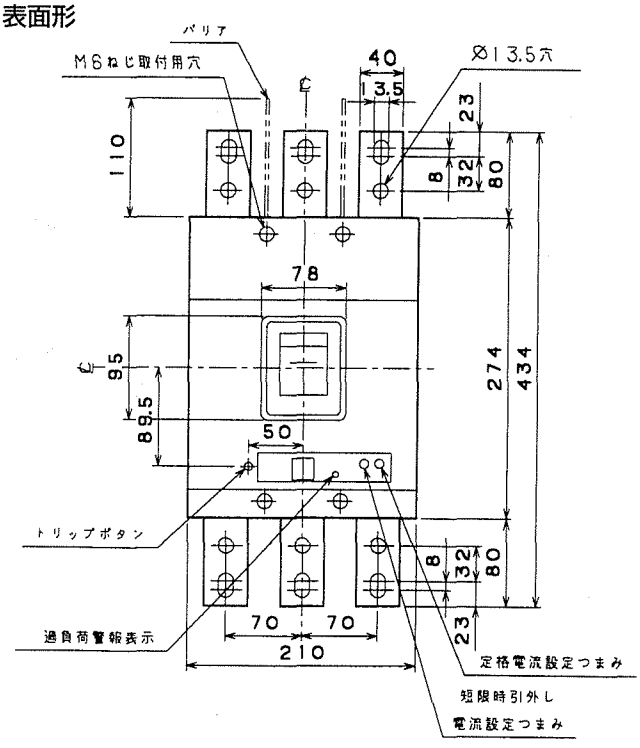

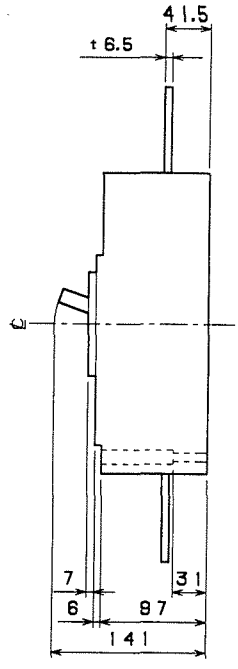

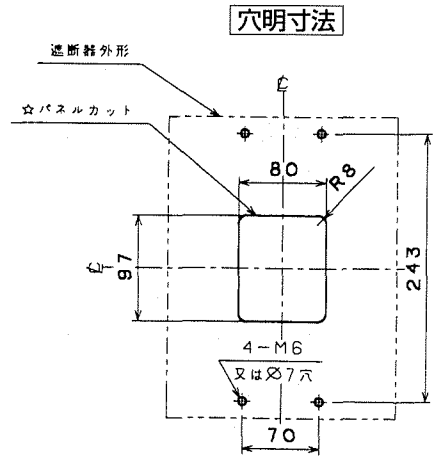

裏面形(SD)

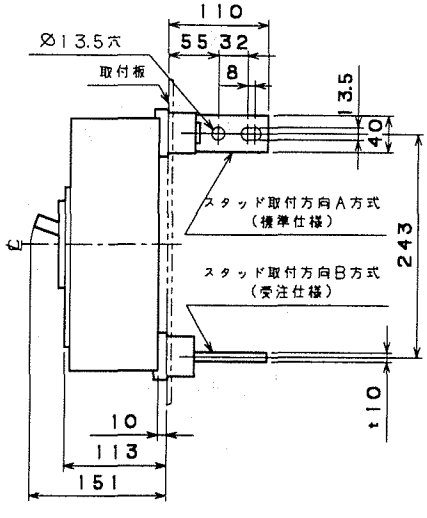

バースタッド方式標準（A方式）で出荷します。

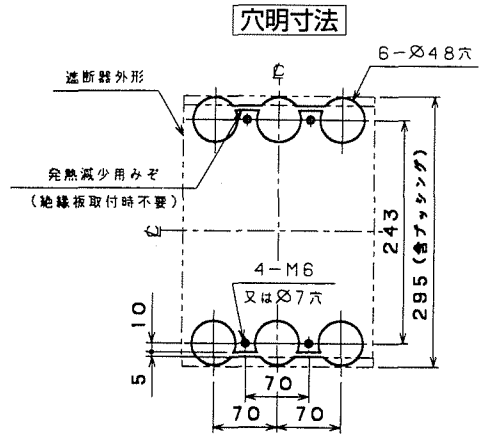

埋込形(FP)

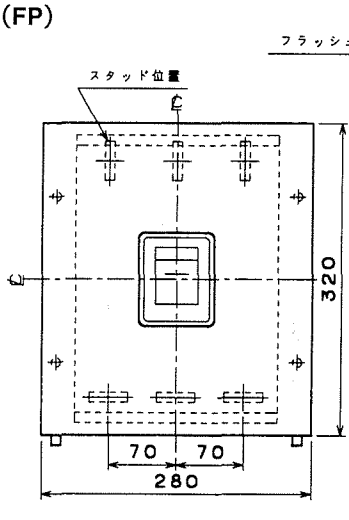

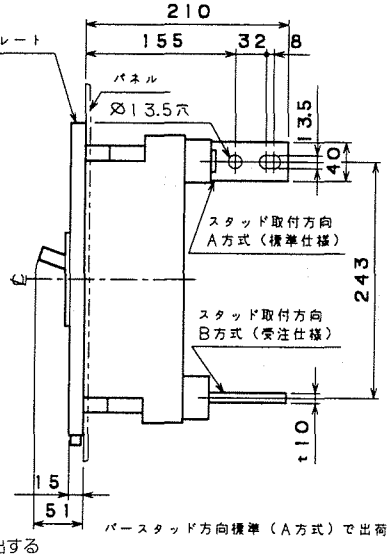

バースタッド方向標準（A方式）で出荷します

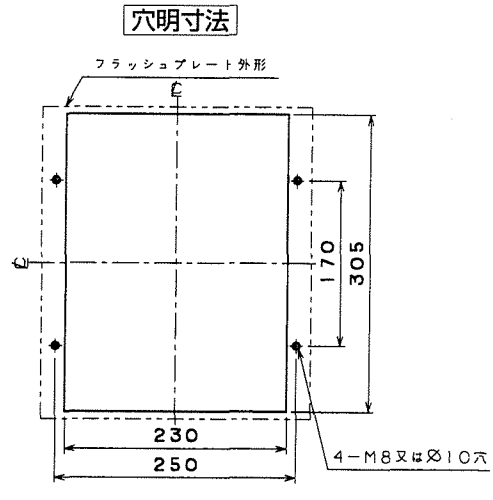

可調整部(過負荷警報表示灯、定格電流設定つまみ等)が露出する
穴付きも御要求により製作します。