●B-122E・123E、B-152E・153E（2Pは3Pの中極導体を除いたものです。）

表面形

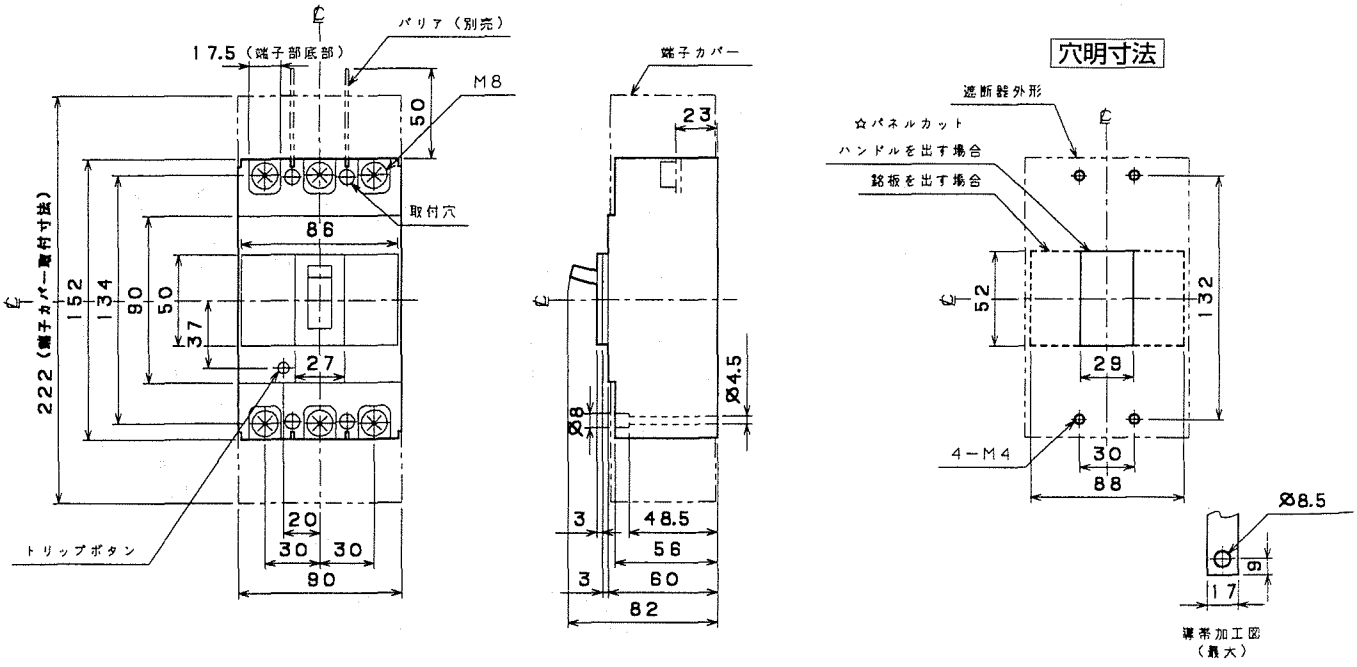

裏面形(SD)

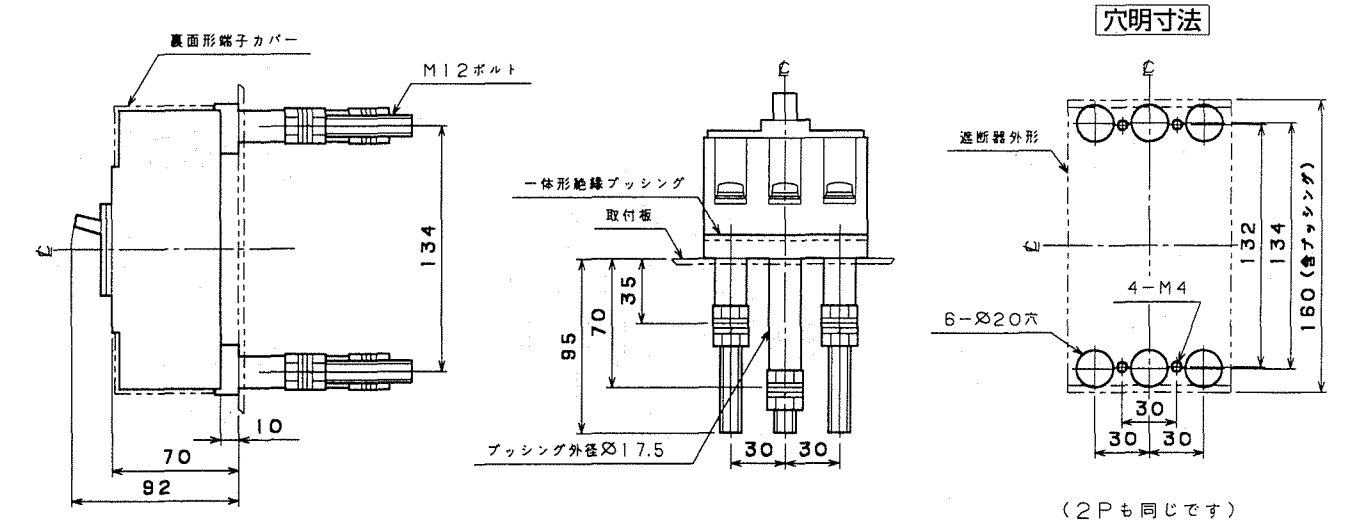
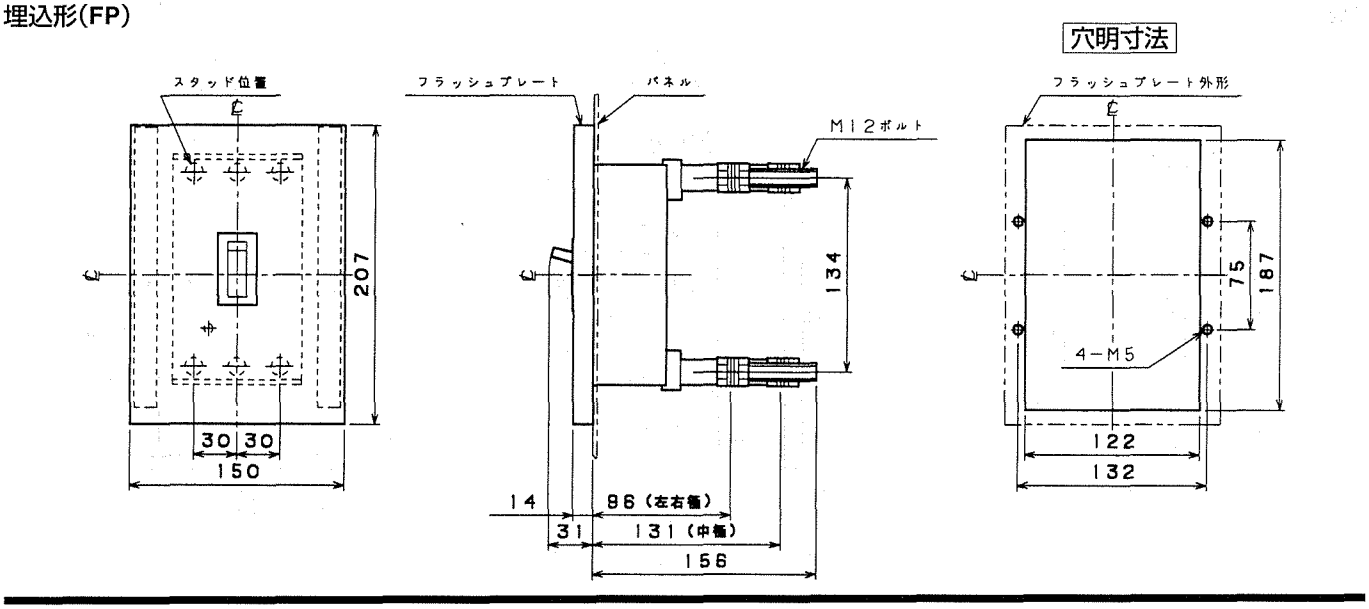
埋込形(FP)