59 B-603G

表面形

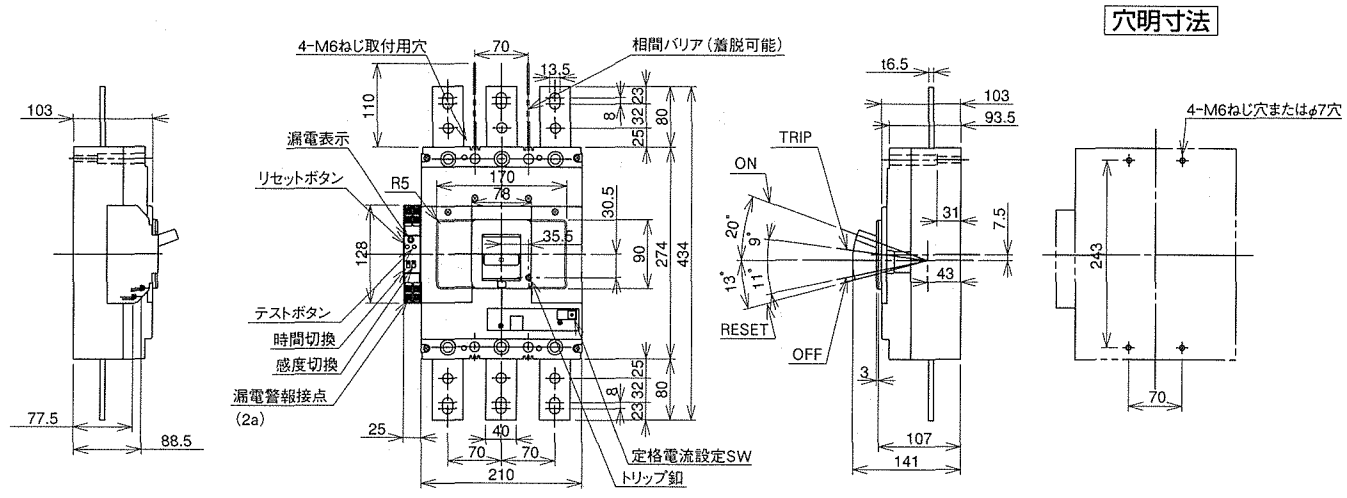

裏面形(SD)

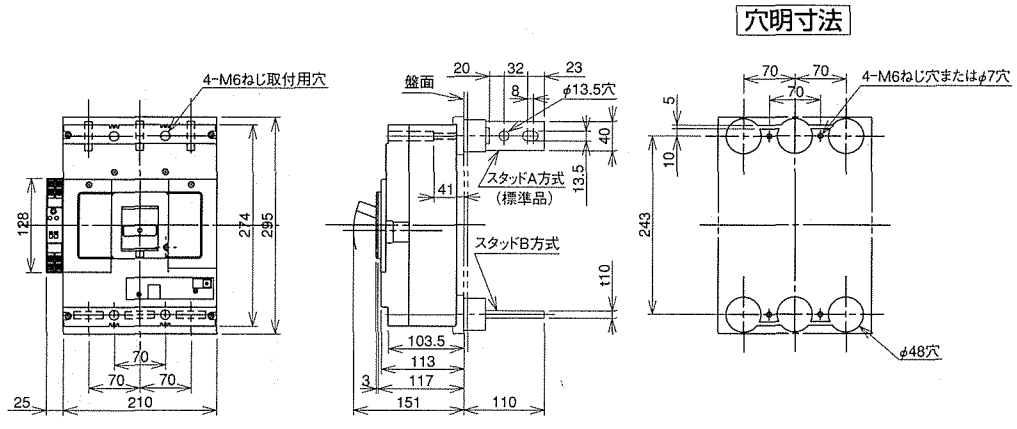

表板穴明寸法

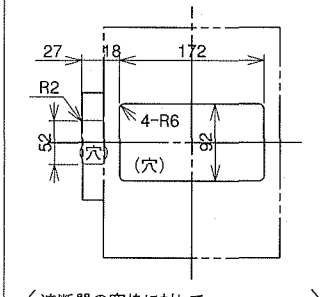

（遮断器の窓枠に対して
片側1mmのすき間をもたせた場合です。
表面形:取付面からの高さ　103mm
裏面形:取付面からの高さ　113mm）

埋込形(FP)

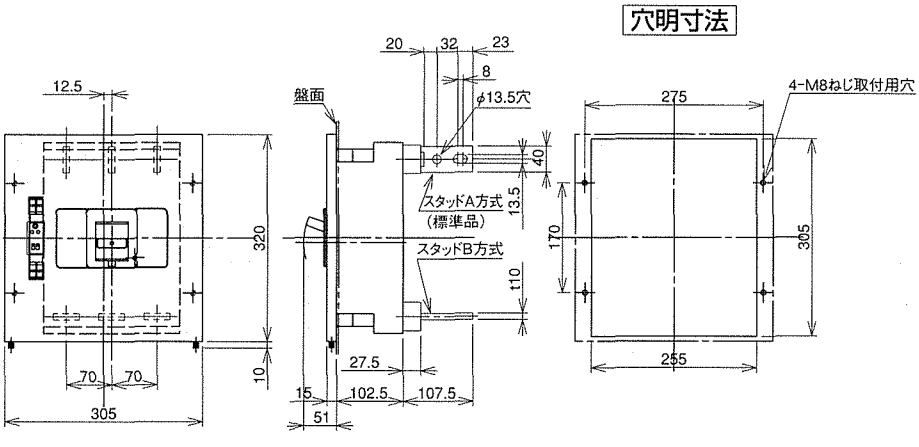
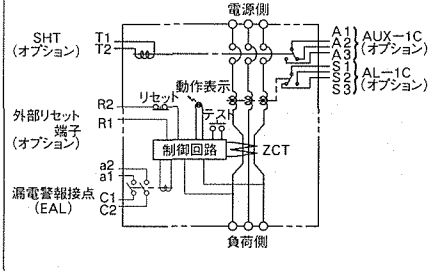
内部接続図