24 B-1603FA・1604FA

表面形

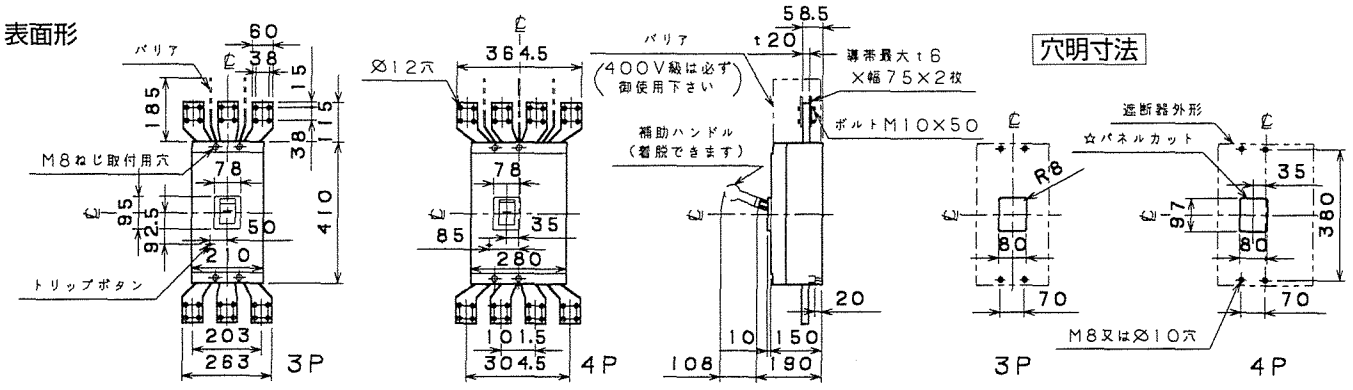

裏面形(SD)

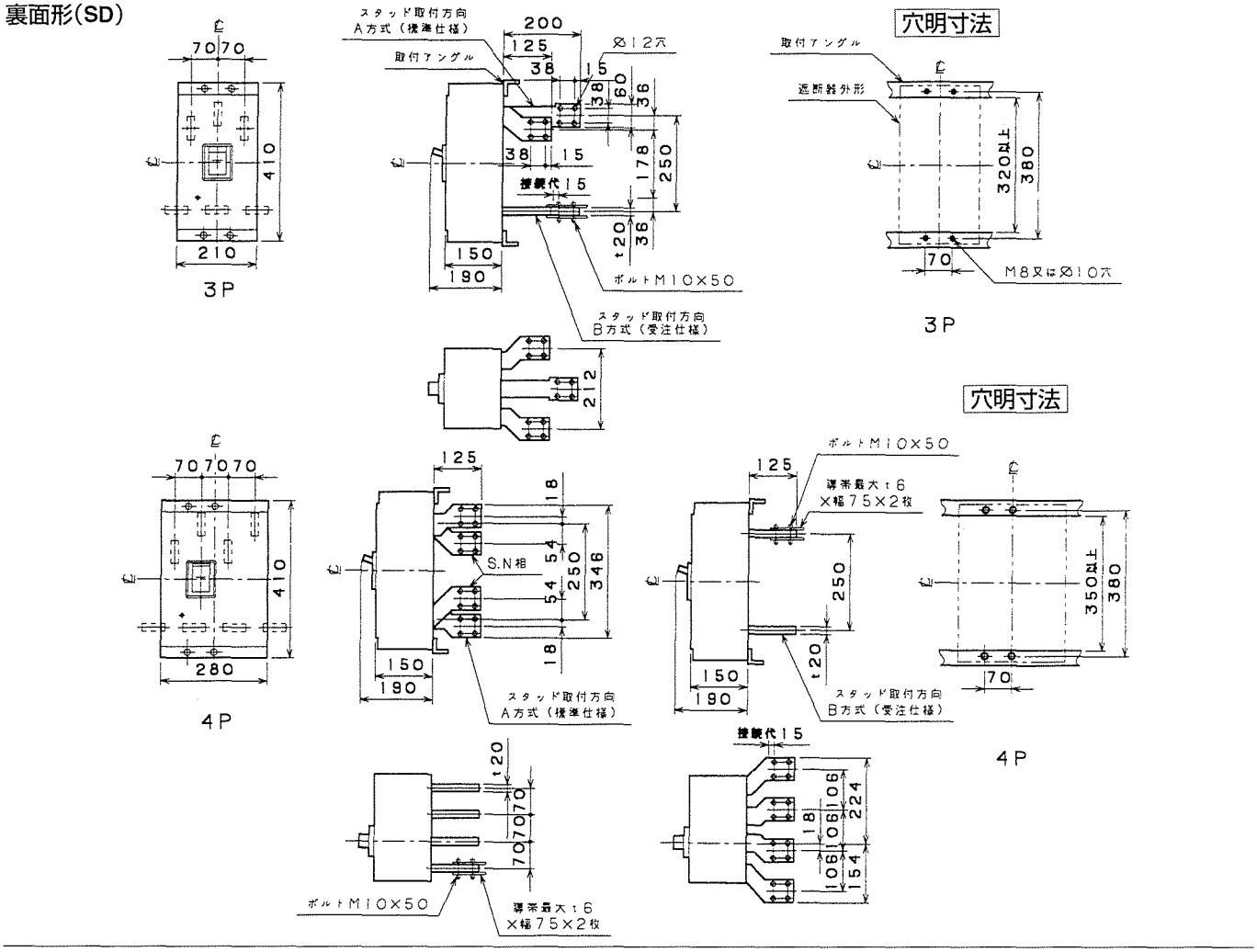
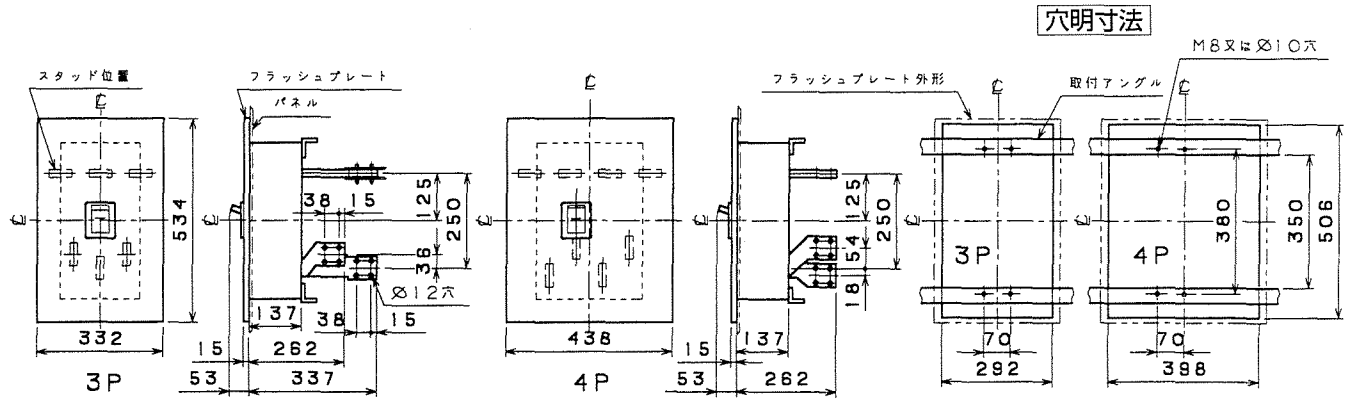
埋込形(FP)