15 B-52FKA・53FKA・54FKA

表面形

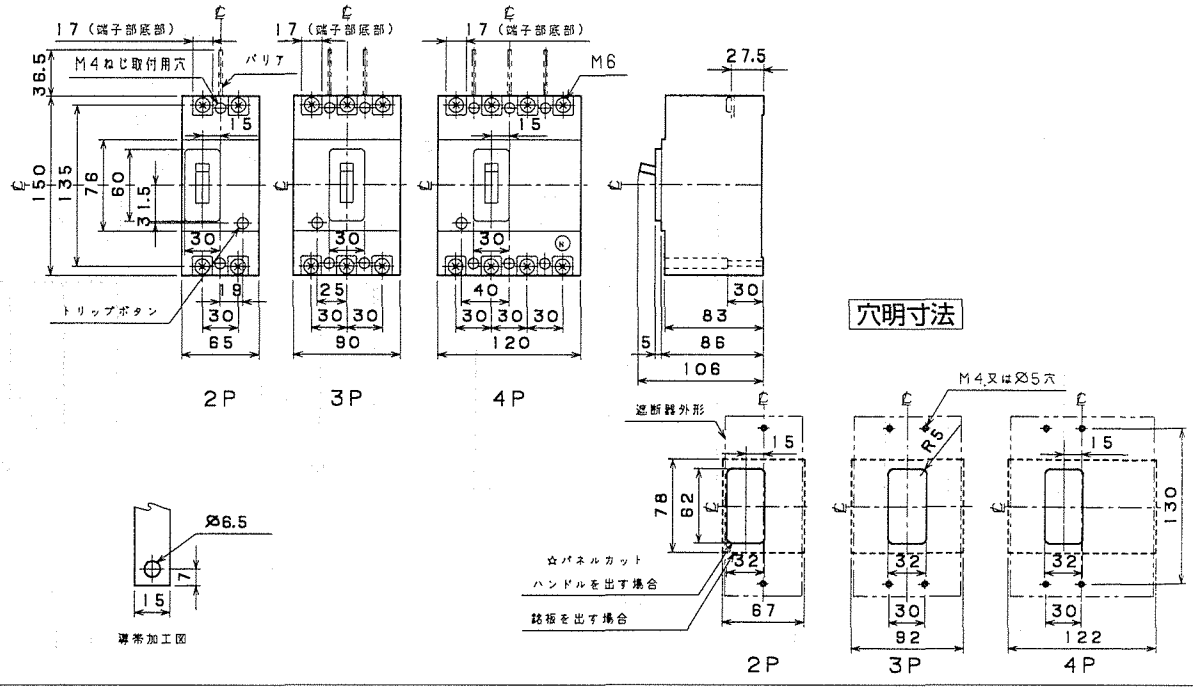

裏面形(SD)

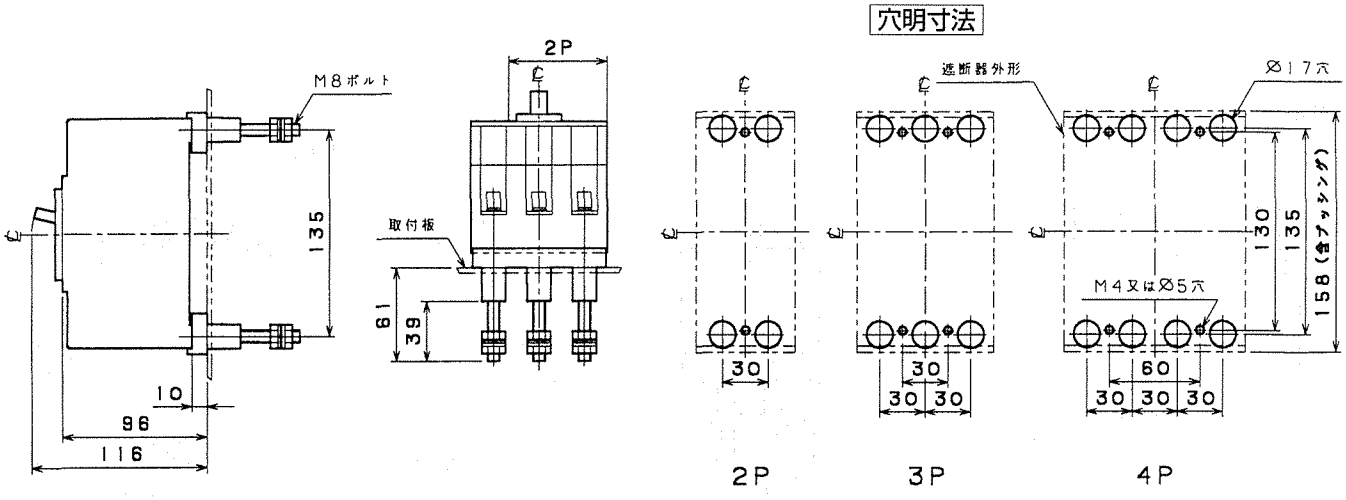
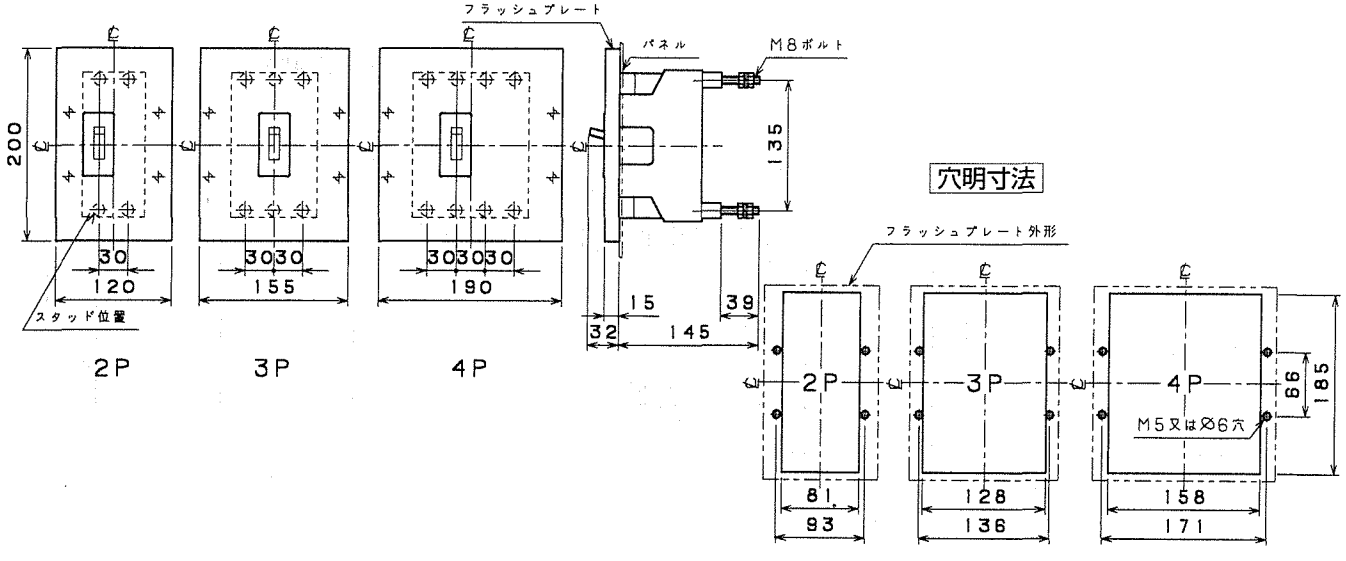
埋込形(FP)