9 B-602EA・603EA(2Pは3Pの中極導体を除いたものです。)

表面形

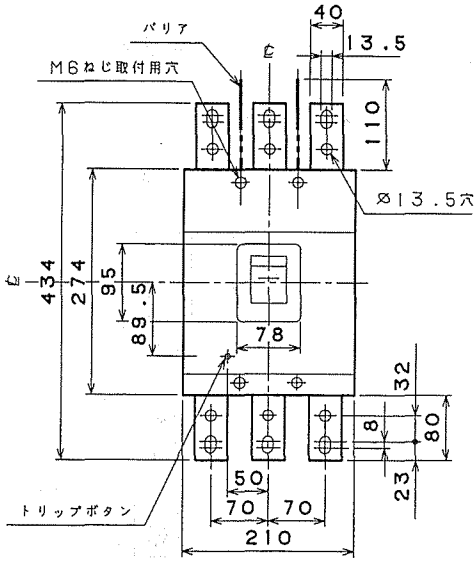

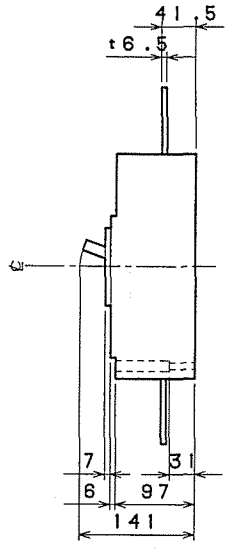

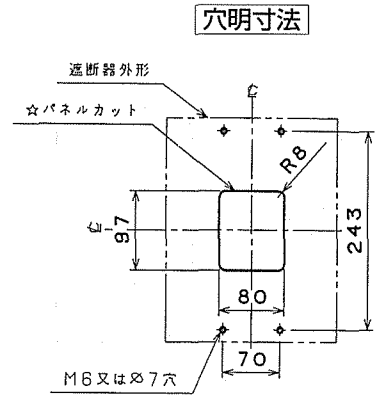

裏面形(SD)

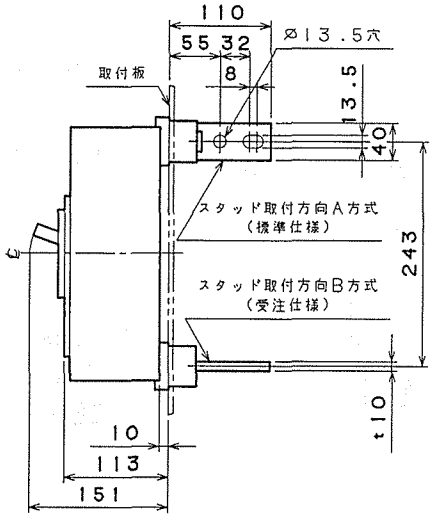

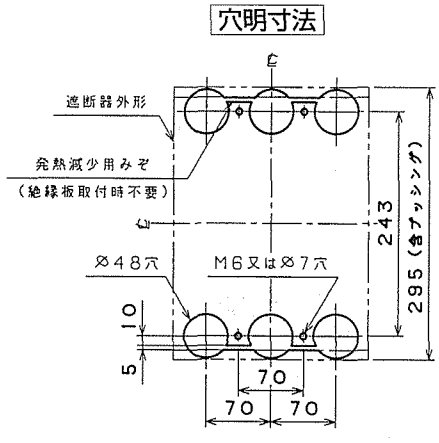

バースタッド方向標準（A方式）で出荷します

埋込形(FP)

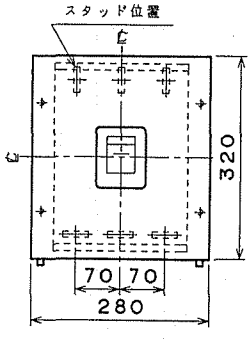

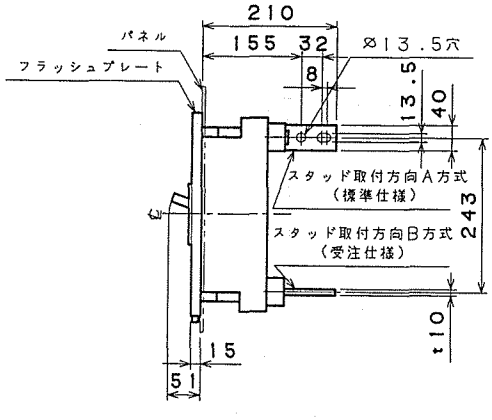

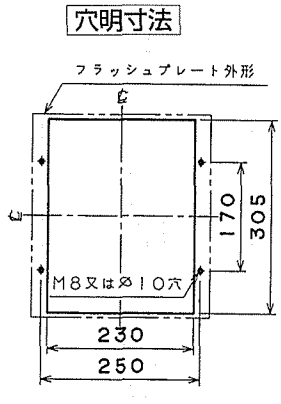

バースタッド方向標準（A方式）で出荷します