300kVA以下

TSC-2

動力　200kVA

電灯　100kVA

- いろいろな結線方式に対応できる多用途タイプです。

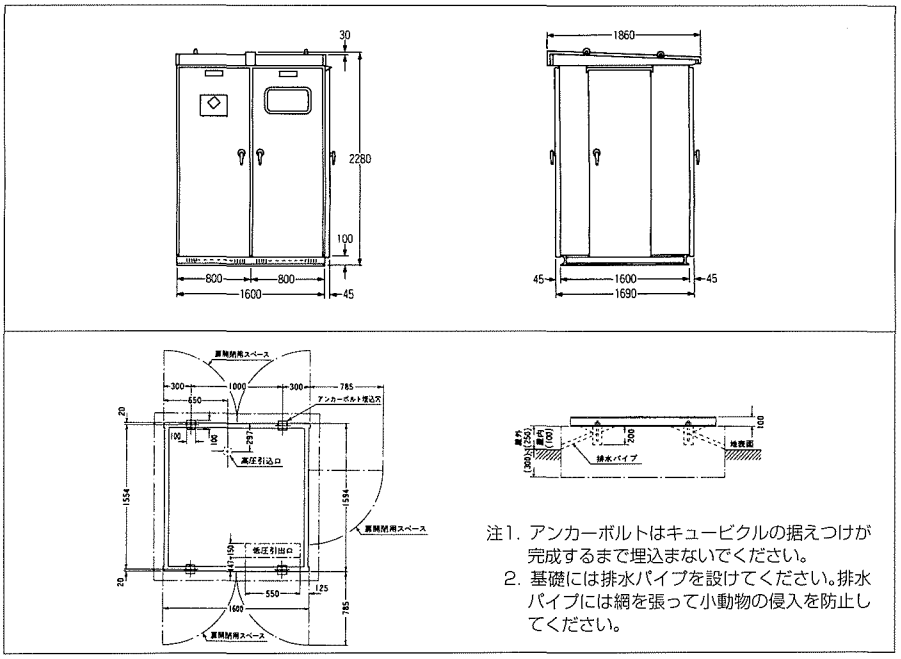

注1. アンカーボルトはキュービクルの据えつけが完成するまで埋込まないでください。
2. 基礎には排水パイプを設けてください。排水パイプには網を張って小動物の侵入を防止してください。

300kVA以下

TSCI-2

動力　200kVA

電灯　100kVA

- 屋内専用タイプ
- 奥行寸法をおさえてありますのでスペースを有効に利用できます。

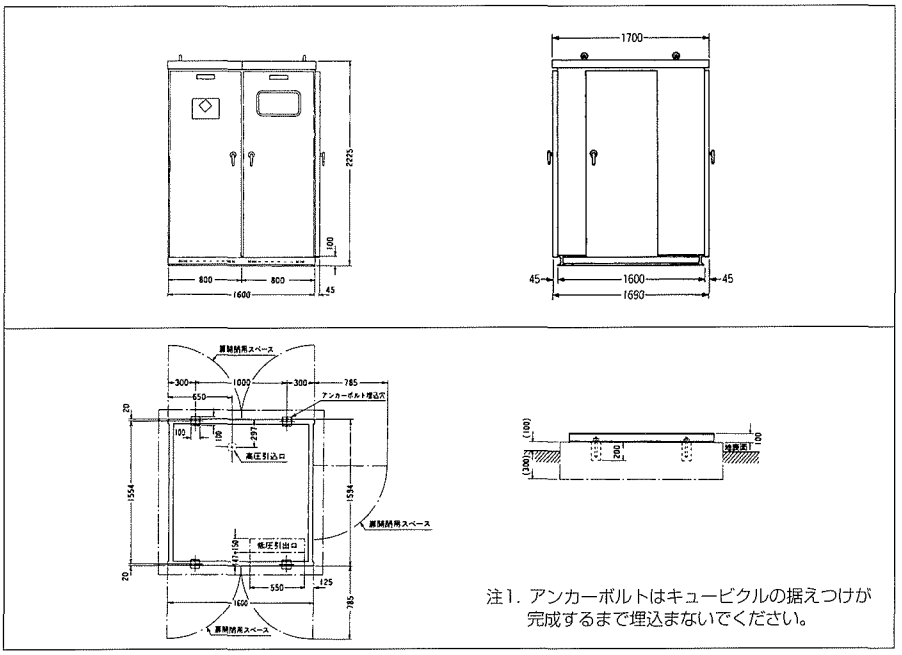

注1. アンカーボルトはキュービクルの据えつけが完成するまで埋込まないでください。

PC付225kVA以下

TSD-2

動力　150kVA

電灯　100kVA

- 多様なオプションが取付けできる中容量の標準タイプです。
- 変圧器、コンデンサ1次側に高圧カットアウトを設け250kVAまで収容できます。

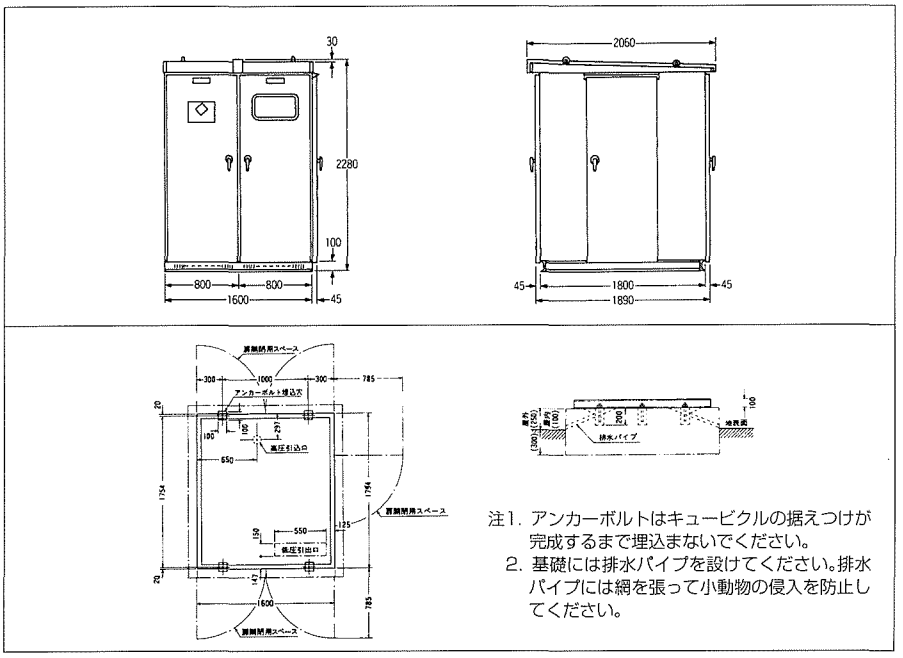

注1. アンカーボルトはキュービクルの据えつけが完成するまで埋込まないでください。
2. 基礎には排水パイプを設けてください。排水パイプには網を張って小動物の侵入を防止してください。