テンパールのキュービクル

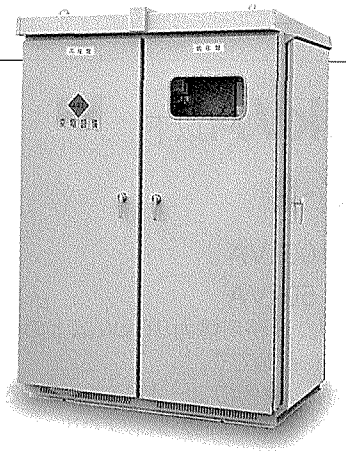

幅広いニーズにお応えします。

テンパールのキュービクルは
小容量の普及タイプから
中容量をコンパクトにまとめた経済タイプ
いろいろな結線方式に対応できる多用途タイプと
幅広いニーズにお応えします。

テンパールでは各種のキュービクルを取扱っております。最寄りの弊社支店、営業所までお問合わせください。

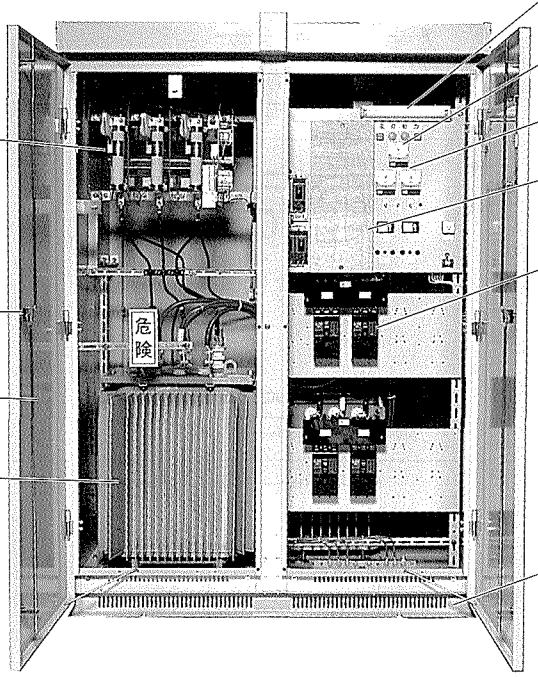

操作、点検に必要な計器、遮断器類をすべて前面に集中、保守点検が容易に行えます。

最新の粉体塗装システムで、常に安定した粉体塗装ならではの高品質塗膜。

150kVA以下

TSA-2

動力　100kVA
電灯　50kVA

- 小容量のスタンダード、実績のある普及タイプ。
- 小口電力、業務用電力50kW以上の需要家向けに最適です。

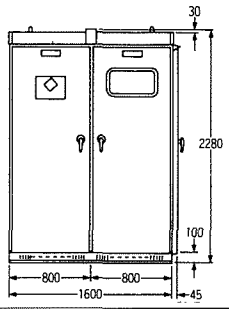

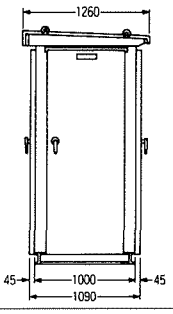

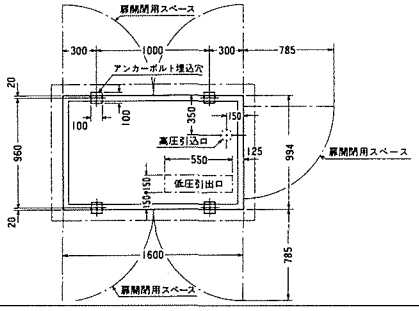

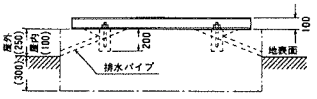

注1. アンカーボルトはキュービクルの据えつけが完成するまで埋込まないでください。
2. 基礎には排水パイプを設けてください。排水パイプには網を張って小動物の侵入を防止してください。