69 VG3304SiH
VG2304Si

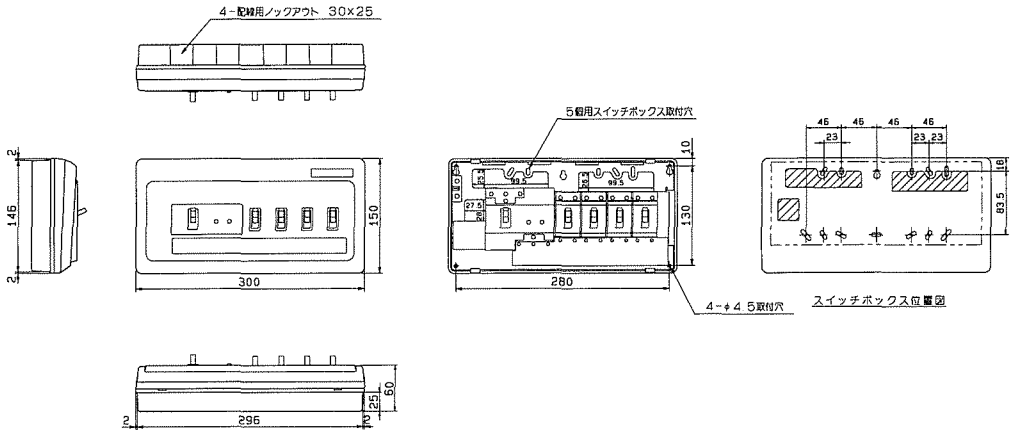

70 VG3306SiH
VG3406SiH
VG3506SiH
VG3606SiH

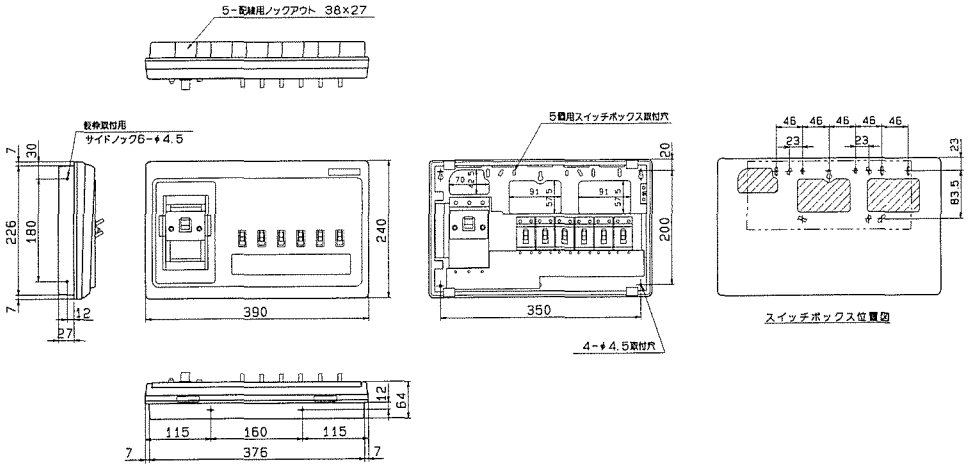

71 VG3308SiH
VG3408SiH
VG3508SiH
VG3608SiH

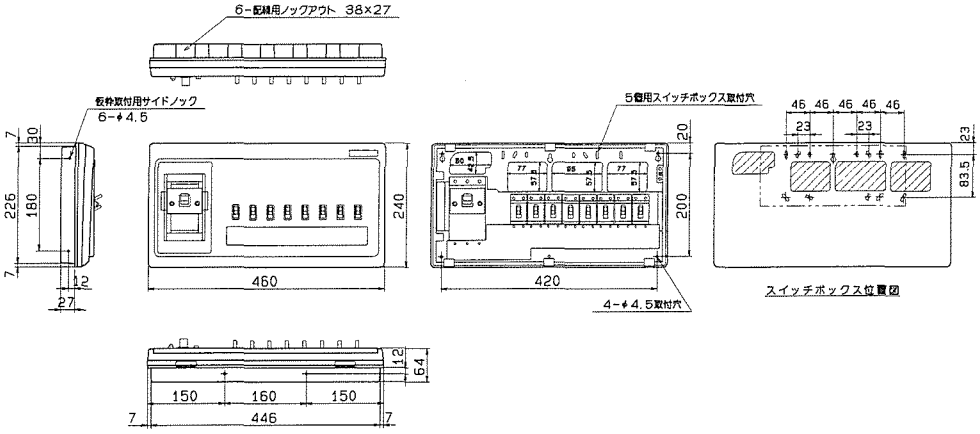
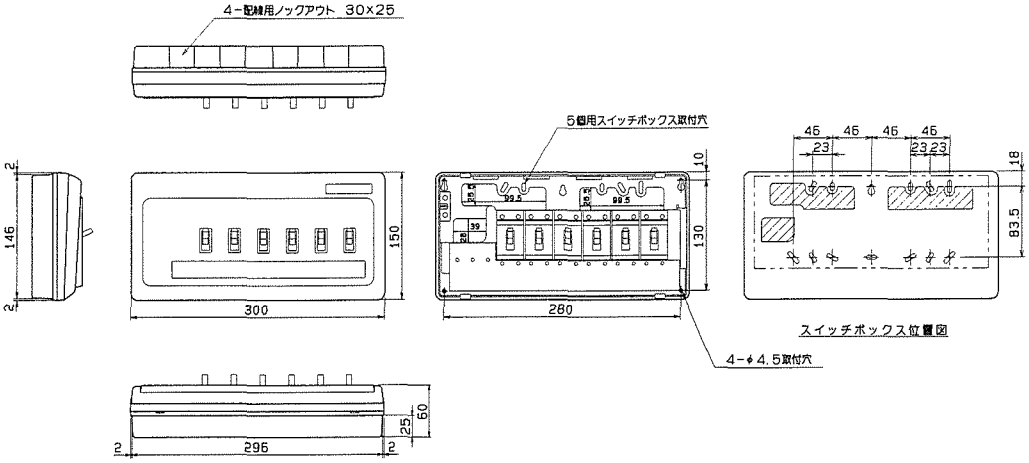
72 V306i