35 SE-51E・52E・53E

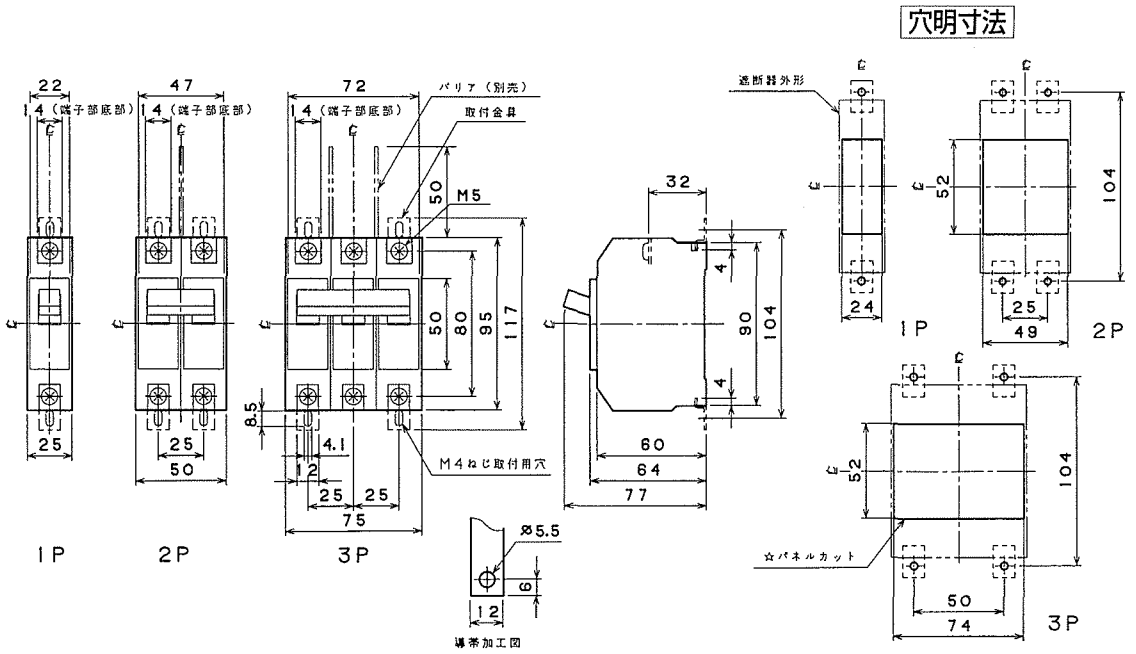

36 SE-102A、103A

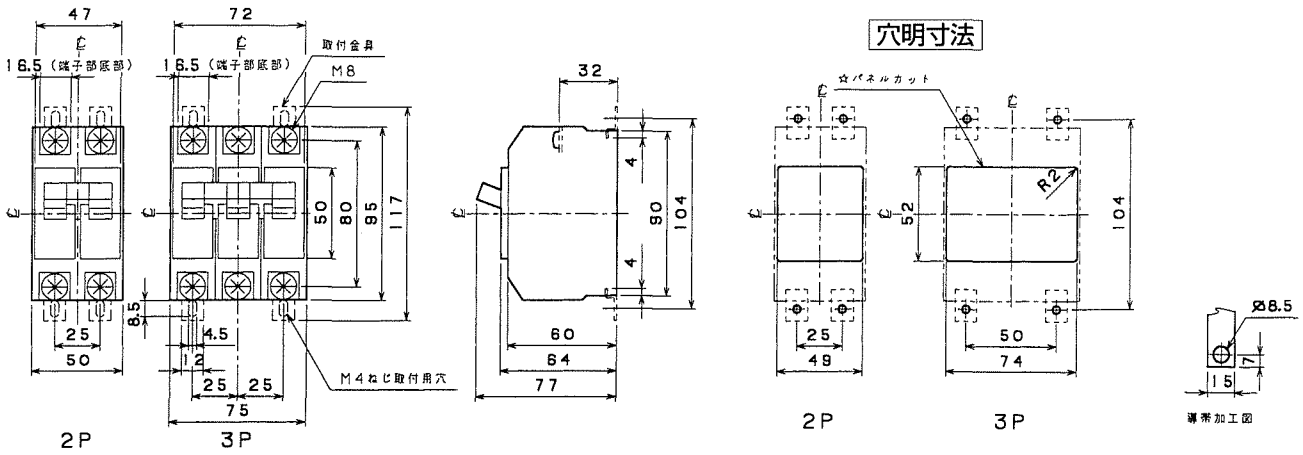
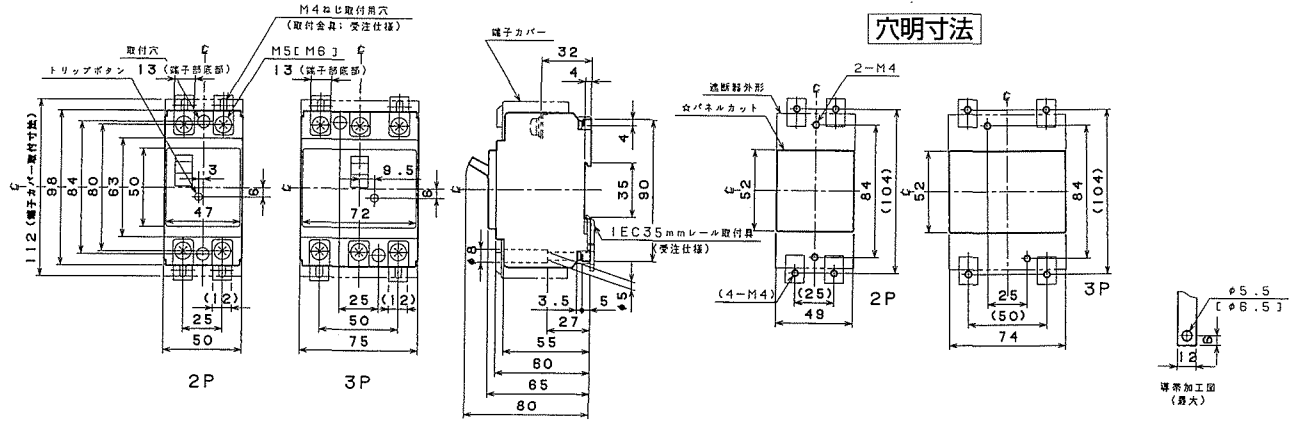
37 B-32KA・33KA、M-33KA、M-53KA、B-52KA・53KA、B-62KA・63KA、B-52MKA