28 B-603W

表面形

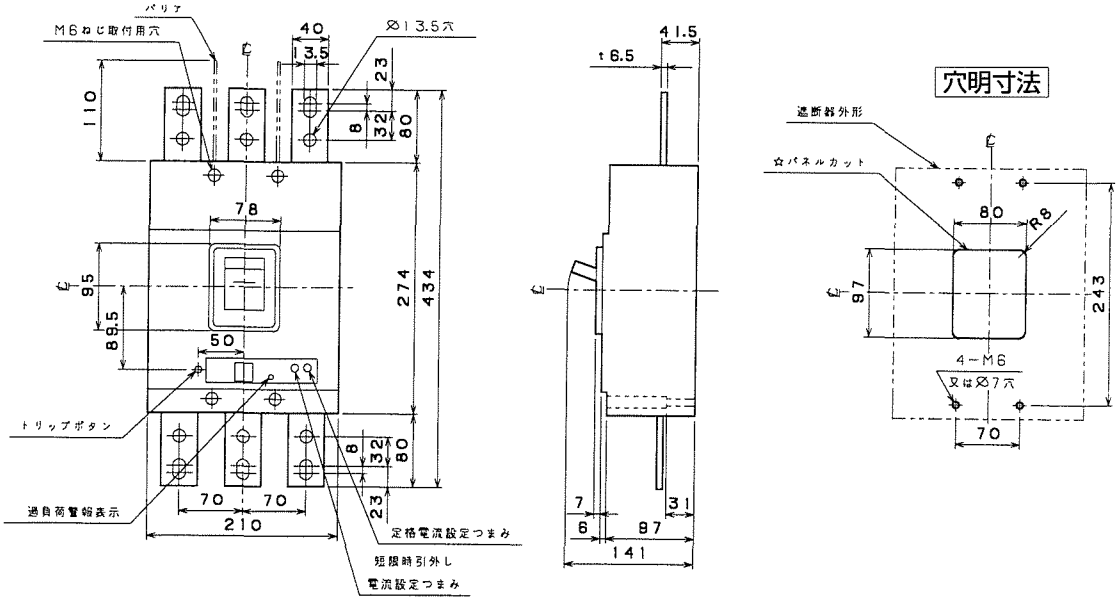

裏面形(SD)

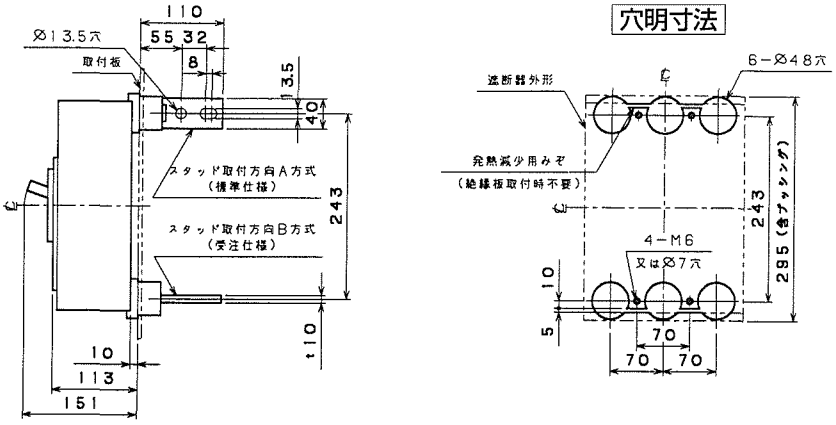

バースタッド方式標準(A方式)で出荷します。

埋込形(FP)

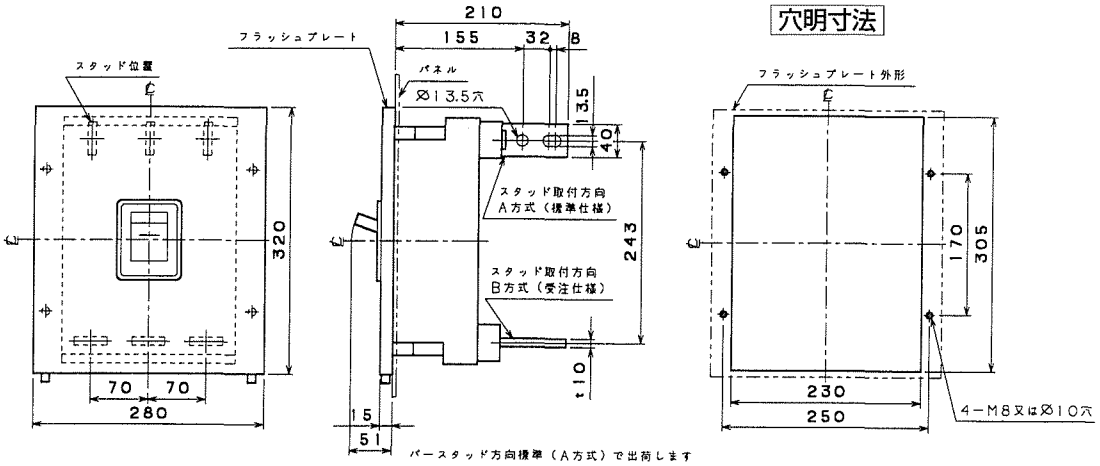

バースタッド方向標準(A方式)で出荷します

可調整部(過負荷警報表示灯、定格電流設定つまみ等)が露出する
穴付きも御要求により製作します。