13 B-32FB・33FB

表面形

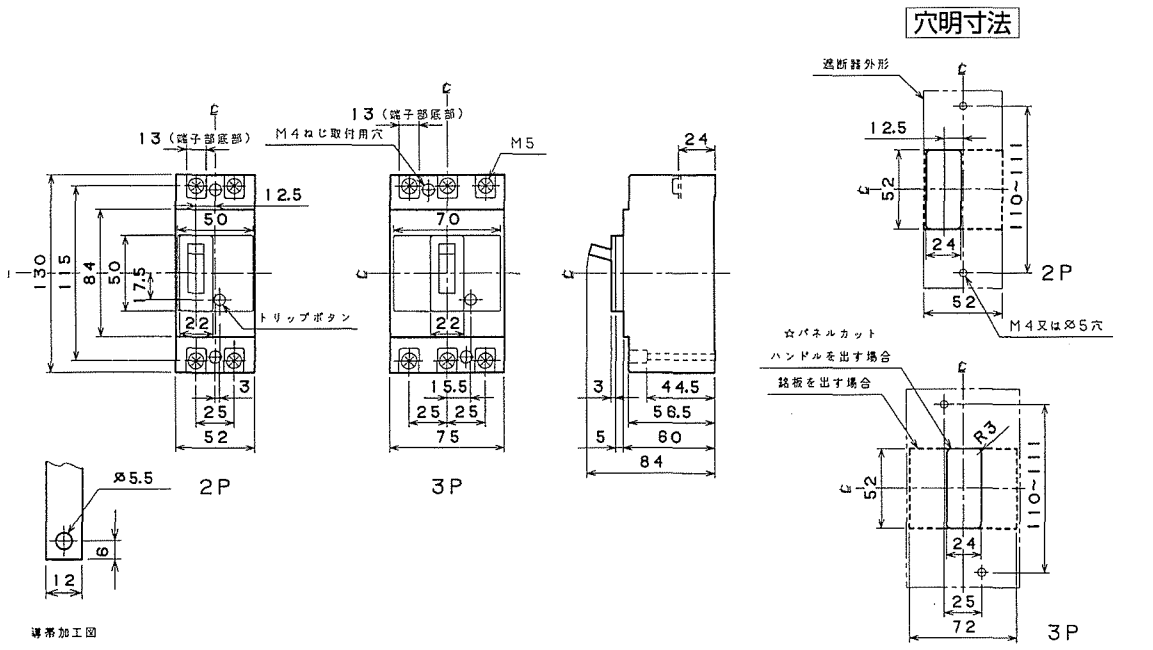

裏面形(SD)

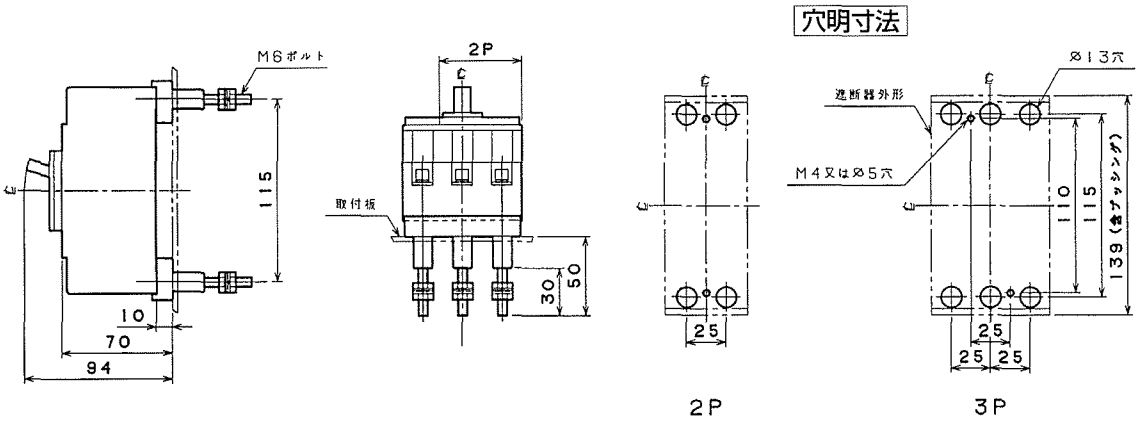
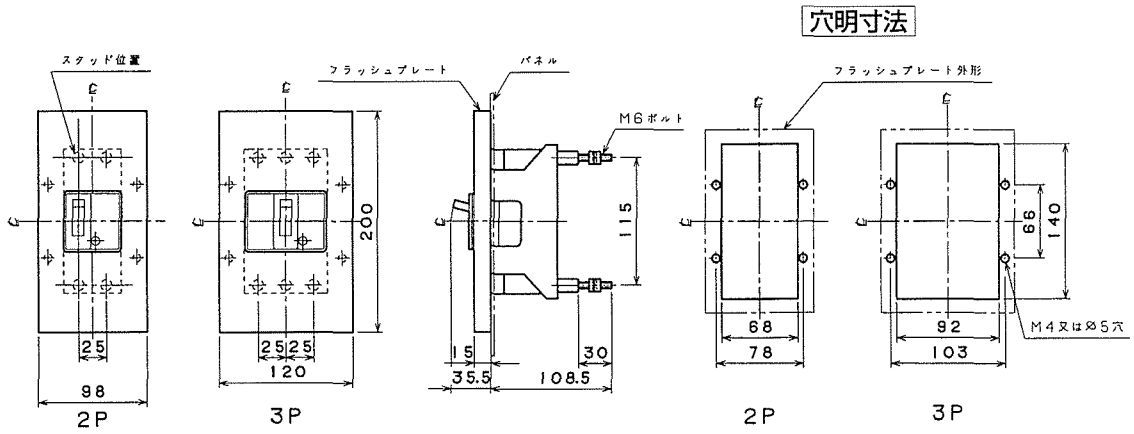
埋込形(FP)