PC付250kVA以下

TSDI-2

動力　150kVA

電灯　100kVA

- 屋内専用タイプ。
- CB型の標準器種として広範囲な使用が可能です。

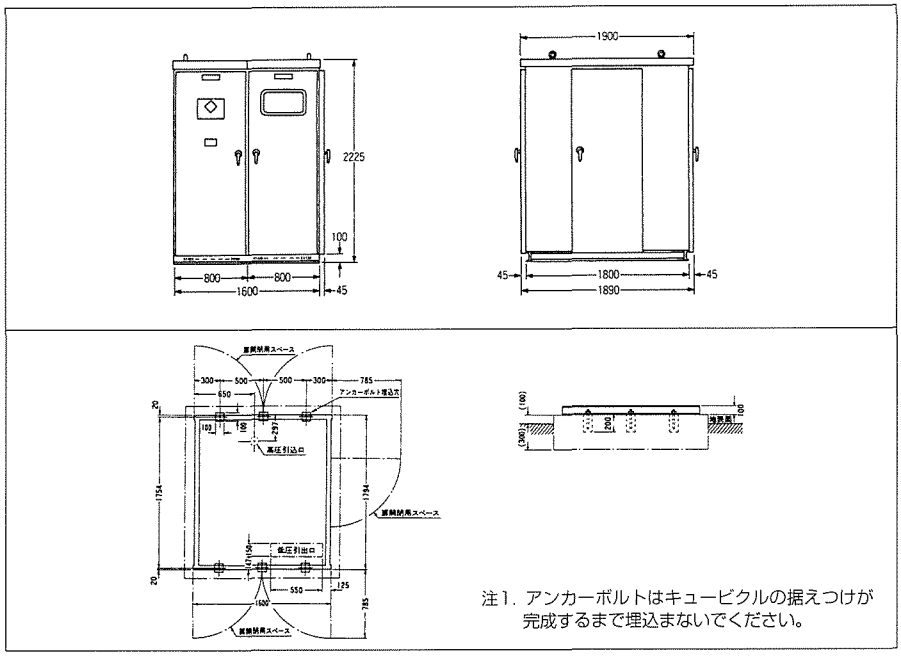

注1. アンカーボルトはキュービクルの据えつけが完成するまで埋込まないでください。

PC付300kVA以下

TSF-2

動力　200kVA

電灯　100kVA

- 保守点検スペースが十分にとれる大型タイプ。
- 変圧器、コンデンサ1次側に開閉器。

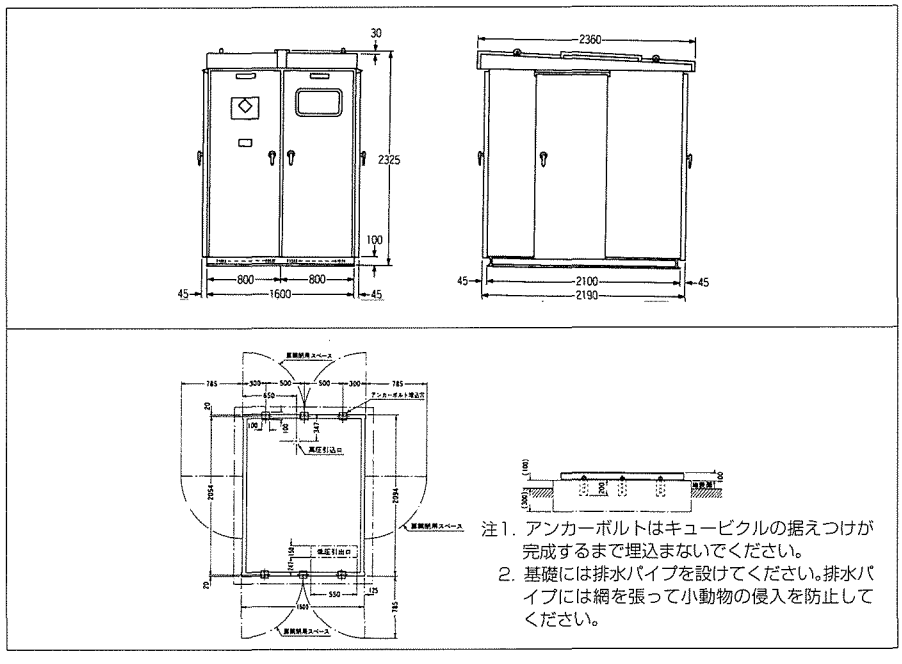

注1. アンカーボルトはキュービクルの据えつけが完成するまで埋込まないでください。
2. 基礎には排水パイプを設けてください。排水パイプには網を張って小動物の侵入を防止してください。

PC付300kVA以下

TSFI-2

動力　200kVA

電灯　100kVA

- 屋内専用タイプ。

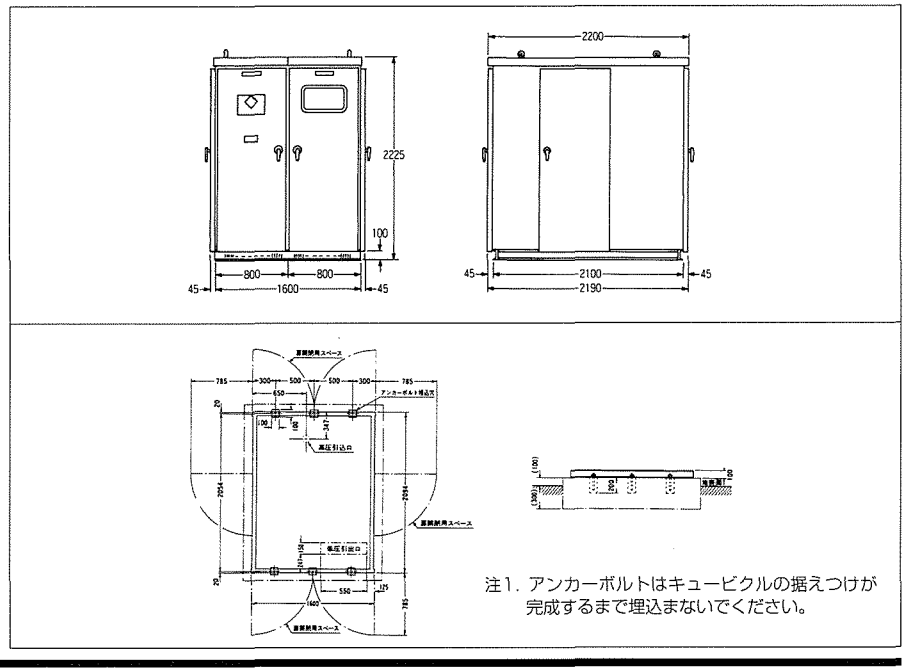

注1. アンカーボルトはキュービクルの据えつけが完成するまで埋込まないでください。