63 3V-W1

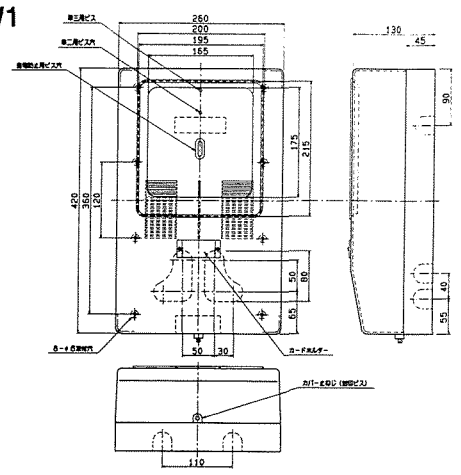

64 1P-W1

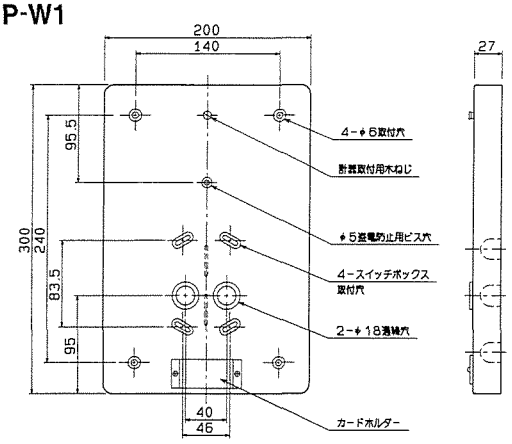

65 1P-W2

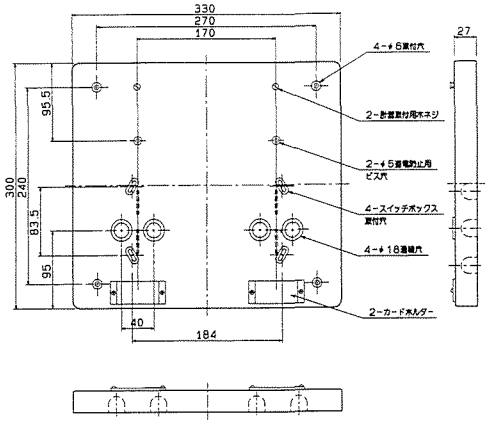

66 2P-W2

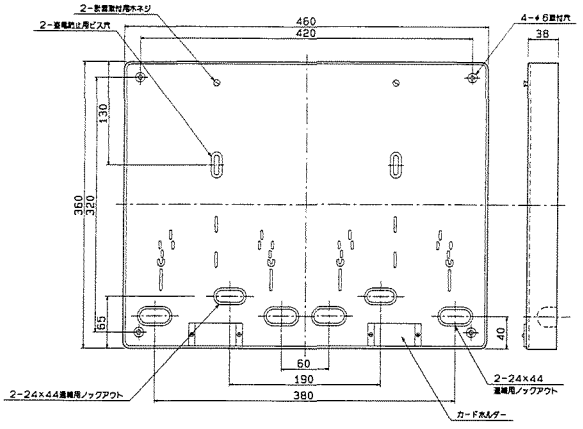

67 2P-WA

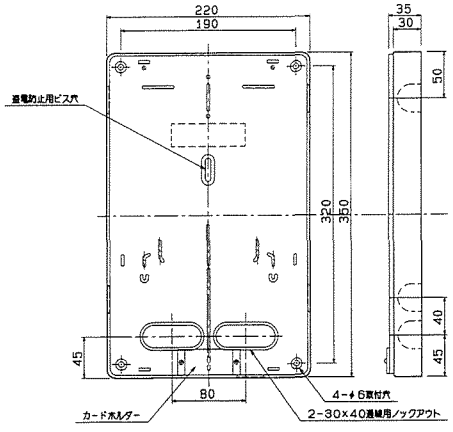

68 2P-WA（フットカバー付）

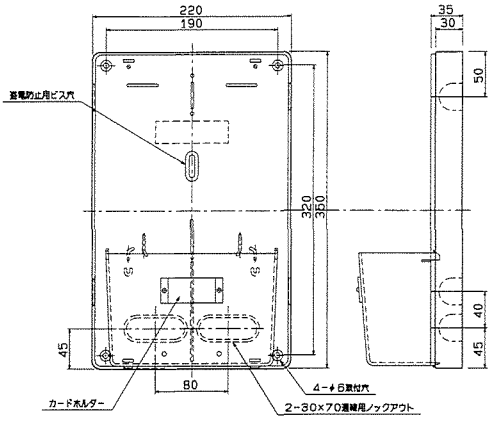

69 3P-W1

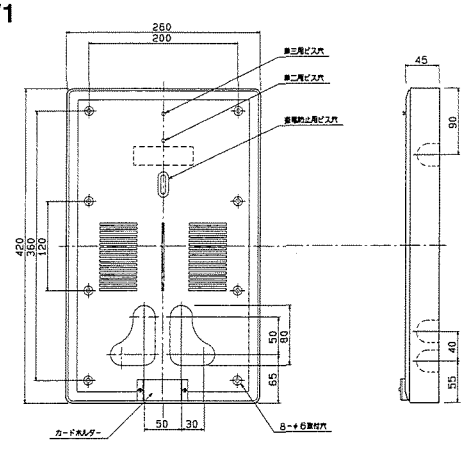
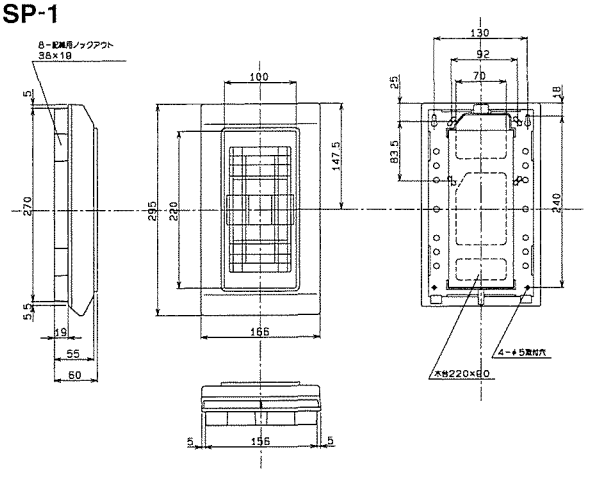
70 SP-1