45 VLG3306SiE
VLG2306SiE

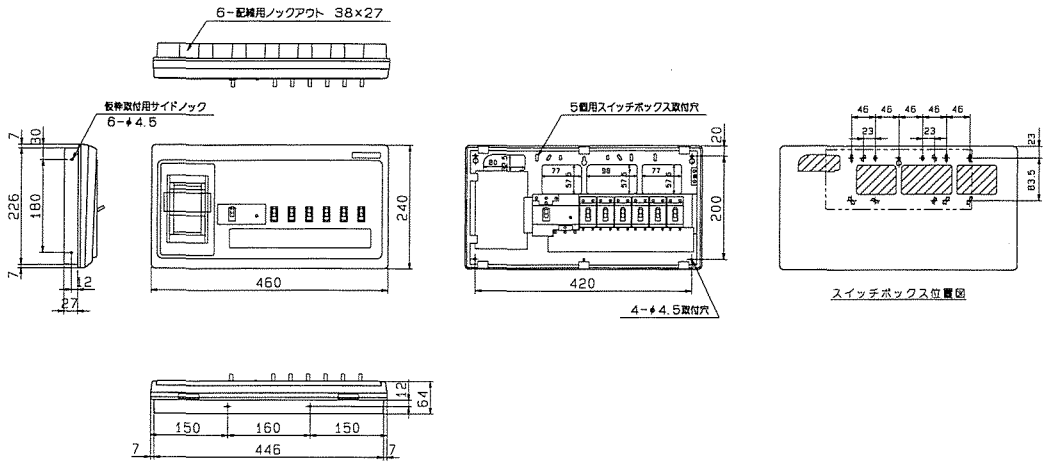

46 VG3304SiH
VG2304Si

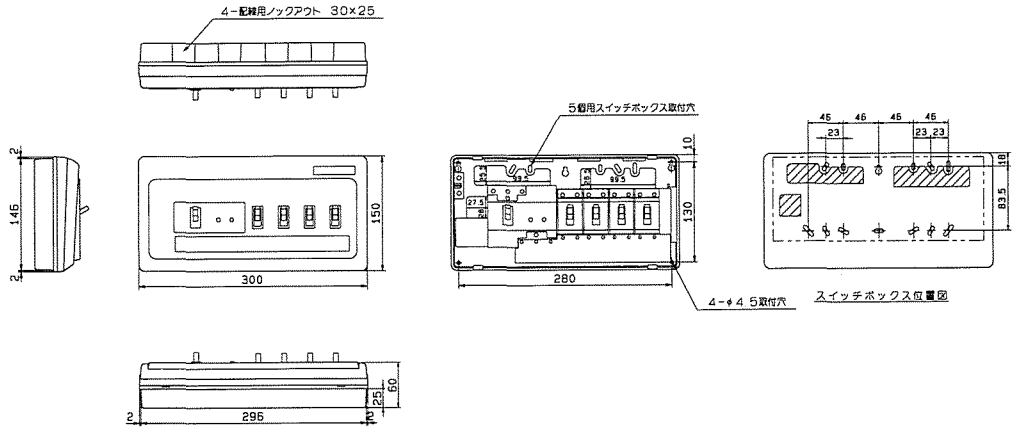

47 VG3306SiH
VG3406SiH
VG3506SiH
VG3606SiH

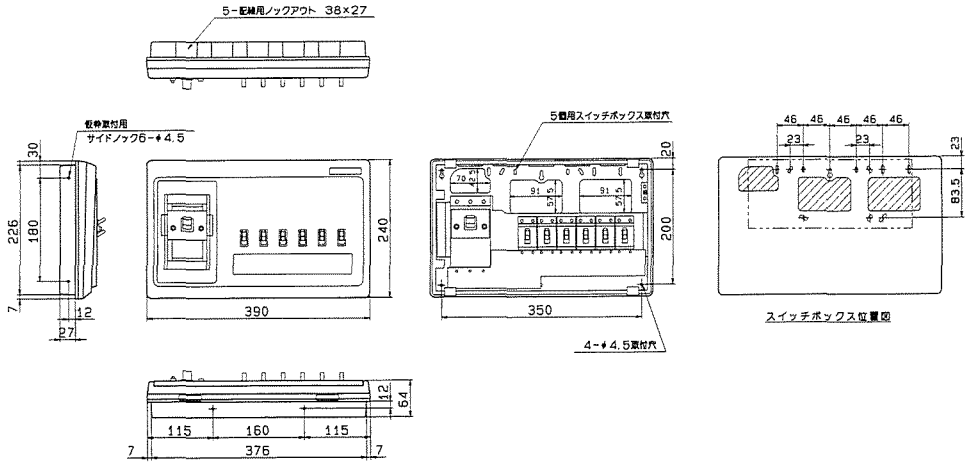
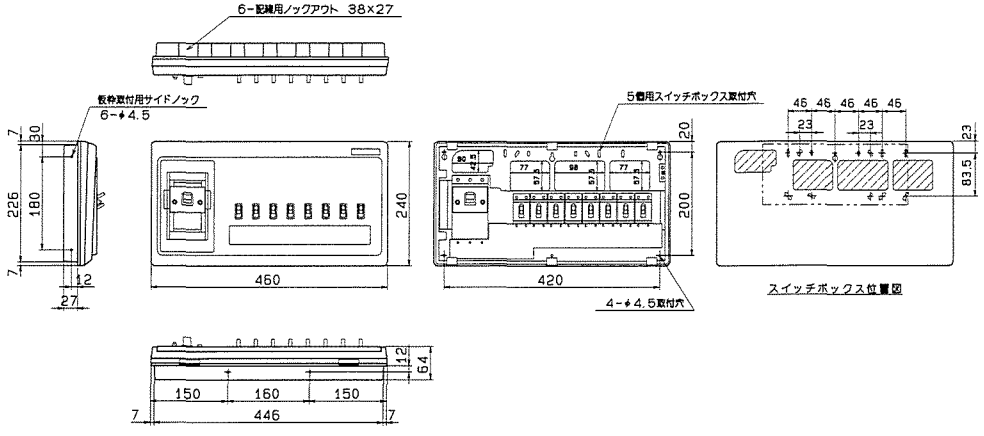
48 VG3308SiH
VG3408SiH
VG3508SiH
VG3608SiH