9 GB-603SA

表面形

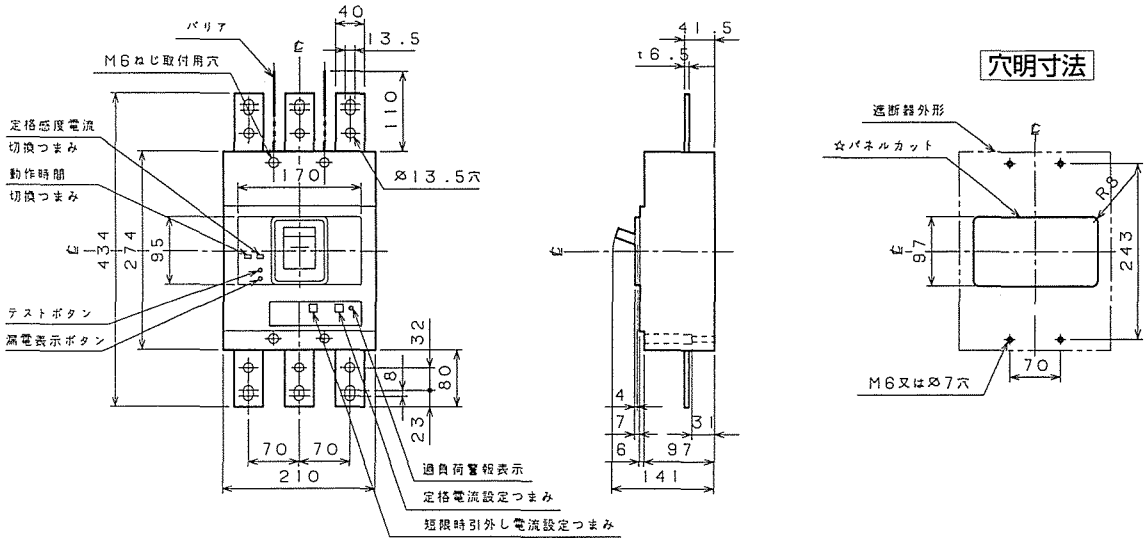

裏面形(SD)

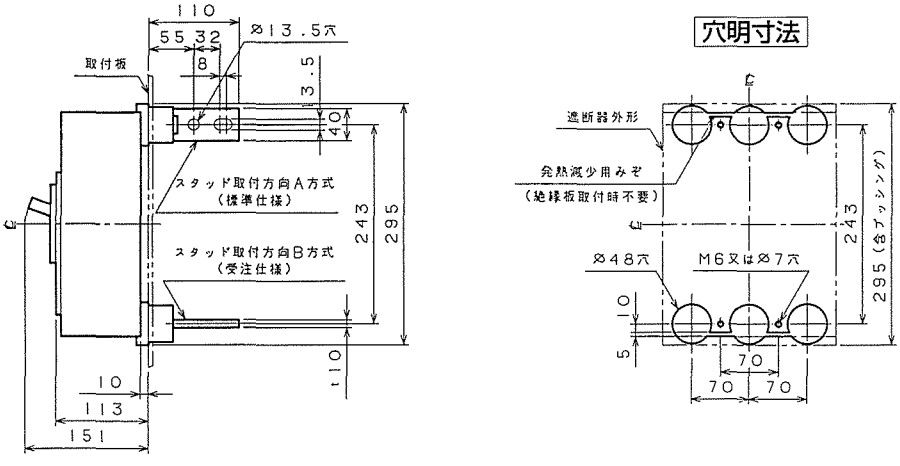

バースタッド方向標準（A方式）で出荷します

埋込形(FP)

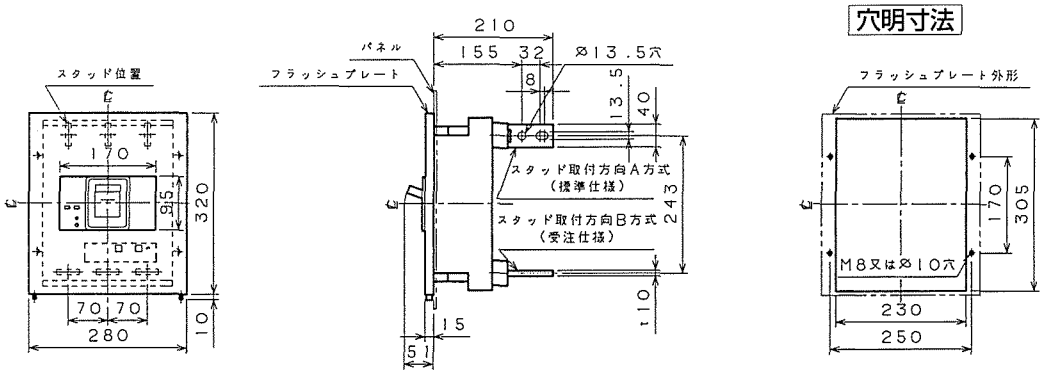

バースタッド方向標準（A方式）で出荷します