34 SE-102A、103A

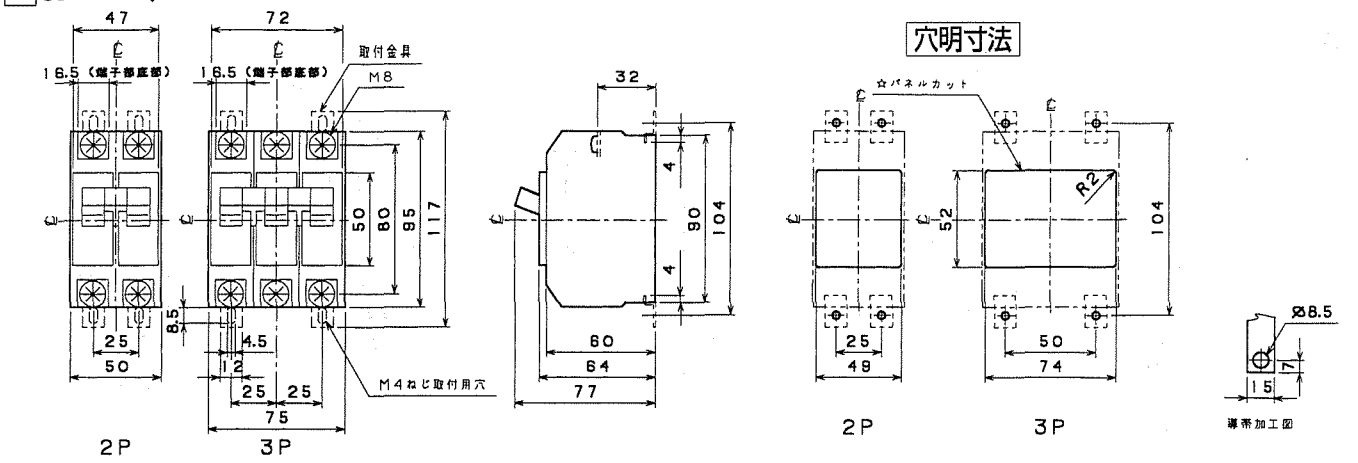

35 B-32KA・33KA、M-33KA、M-53KA、B-52KA・53KA、B-62KA・63KA

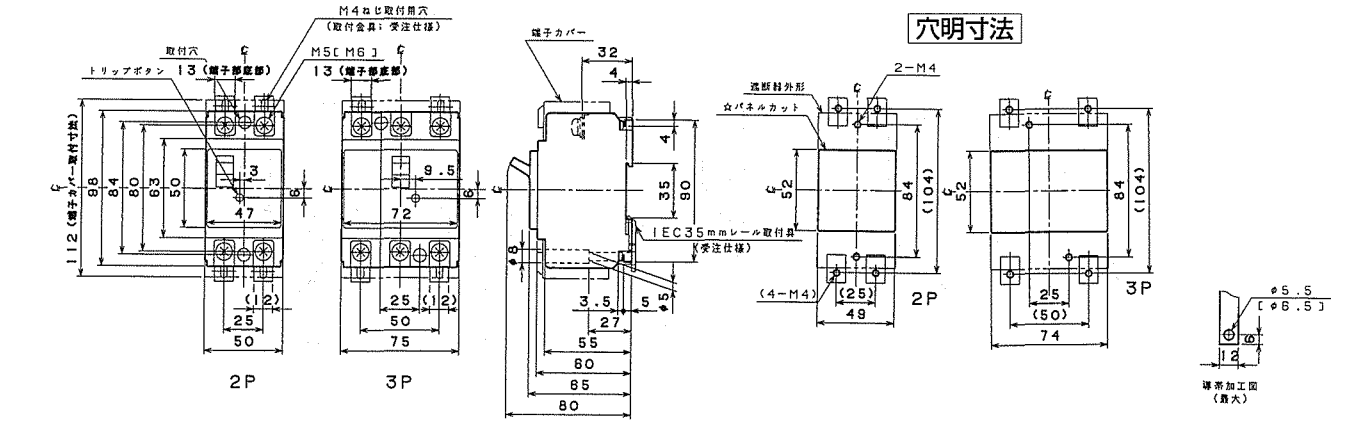

36 B-102KA・103KA

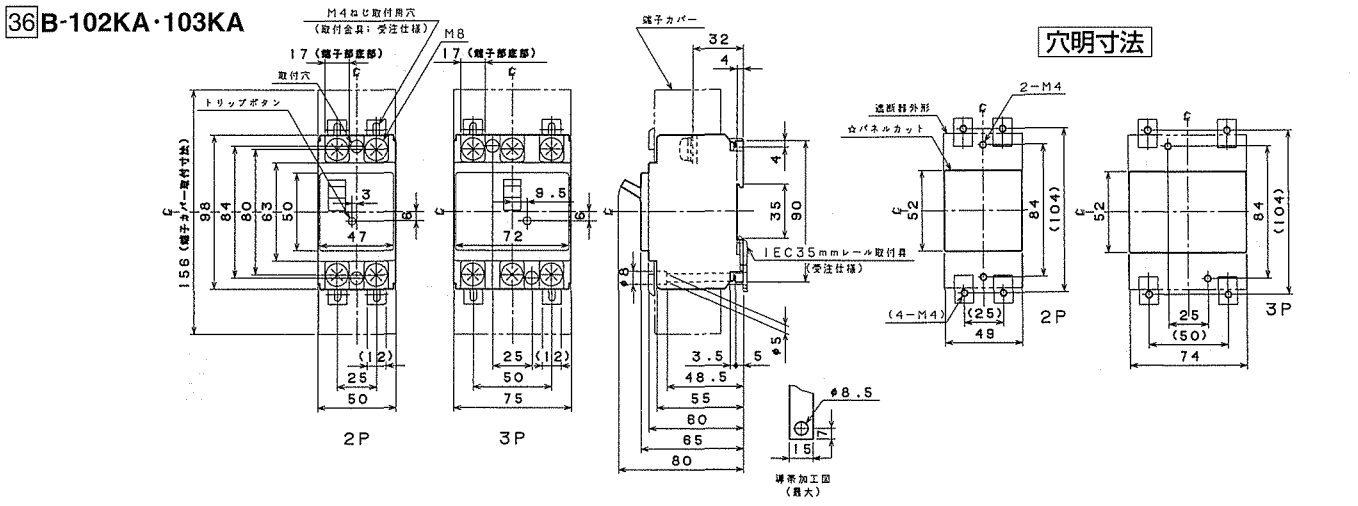
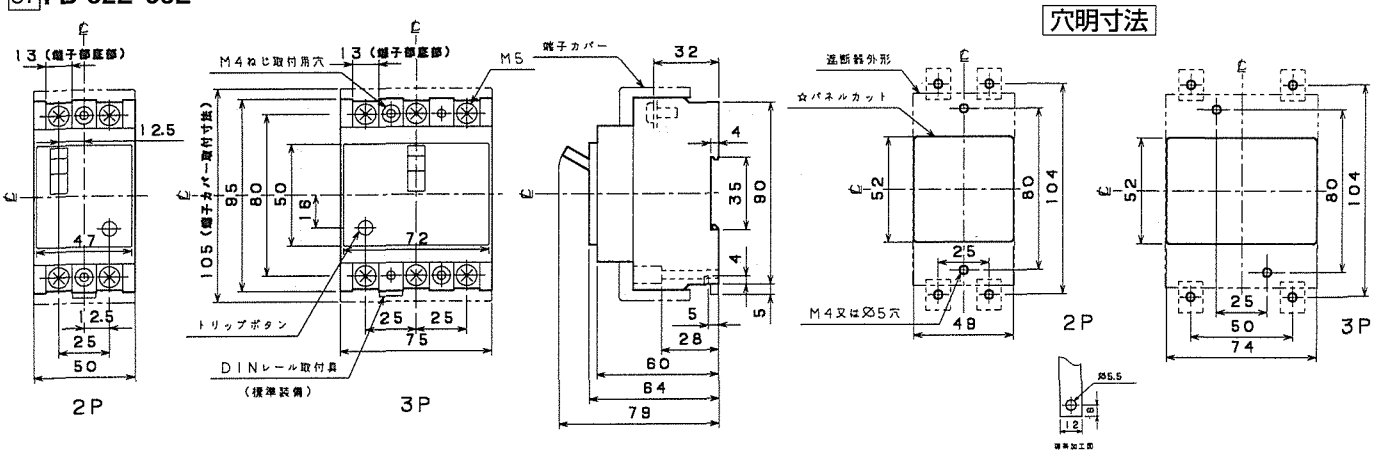
37 FB-52E・53E