32 B-2003W・2004W

裏面形

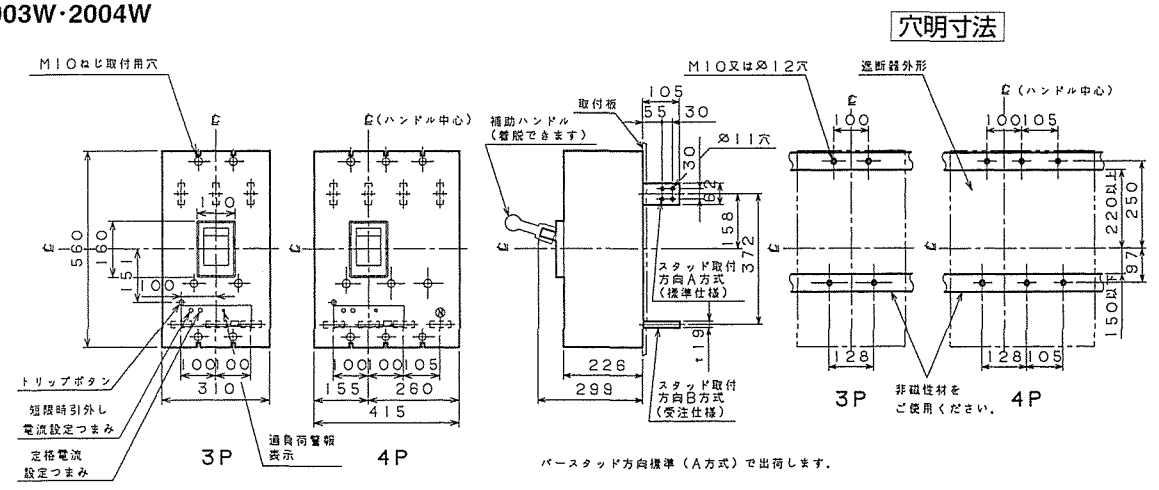

埋込形(FP)

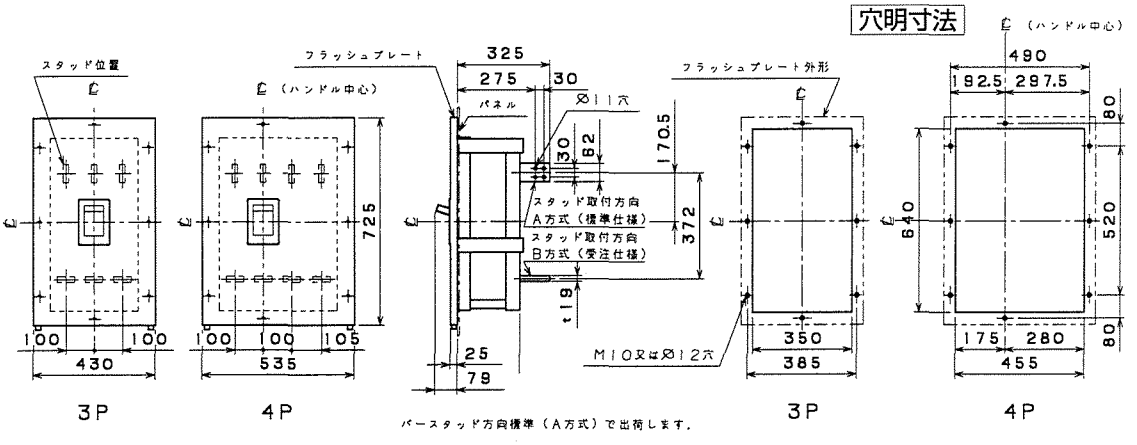
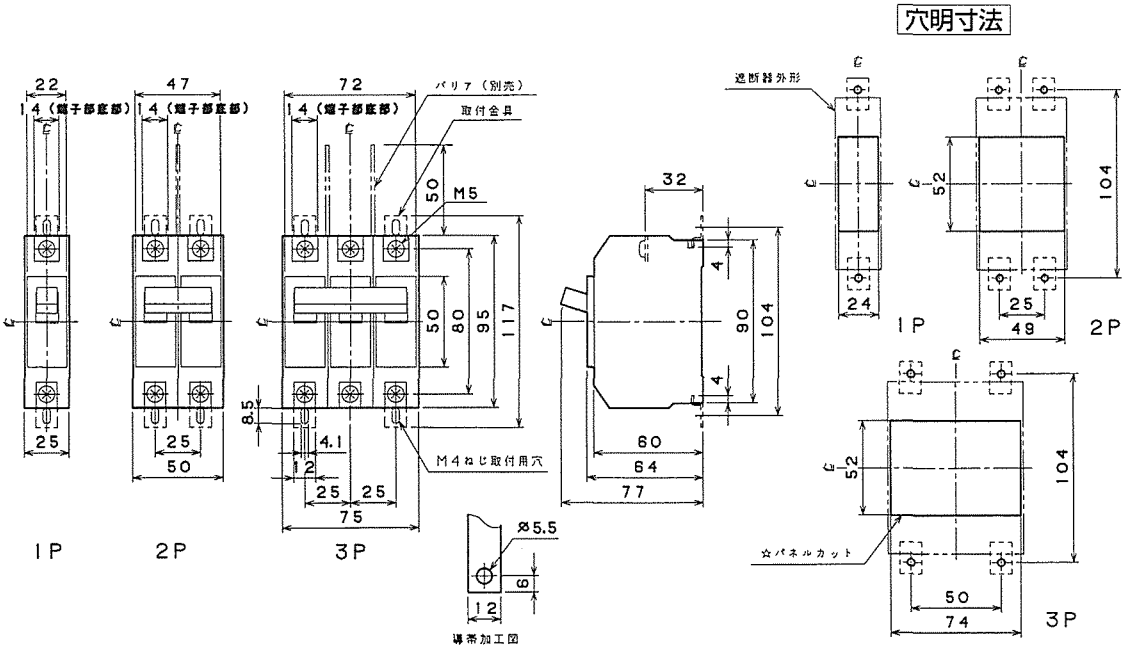
33 SE-51E・52E・53E