21 B-803FA、B-803FKA・804FKA

表面形

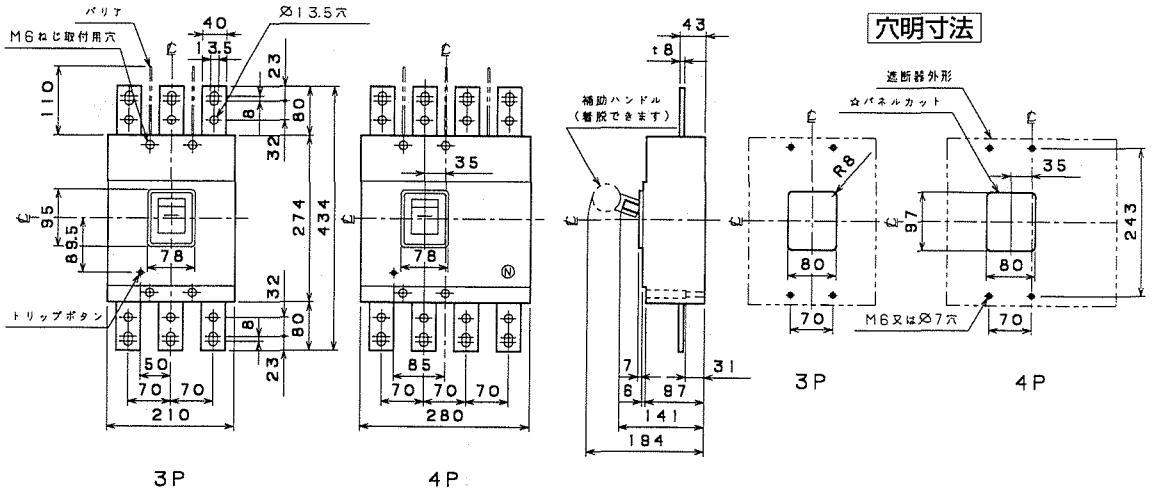

裏面形(SD)

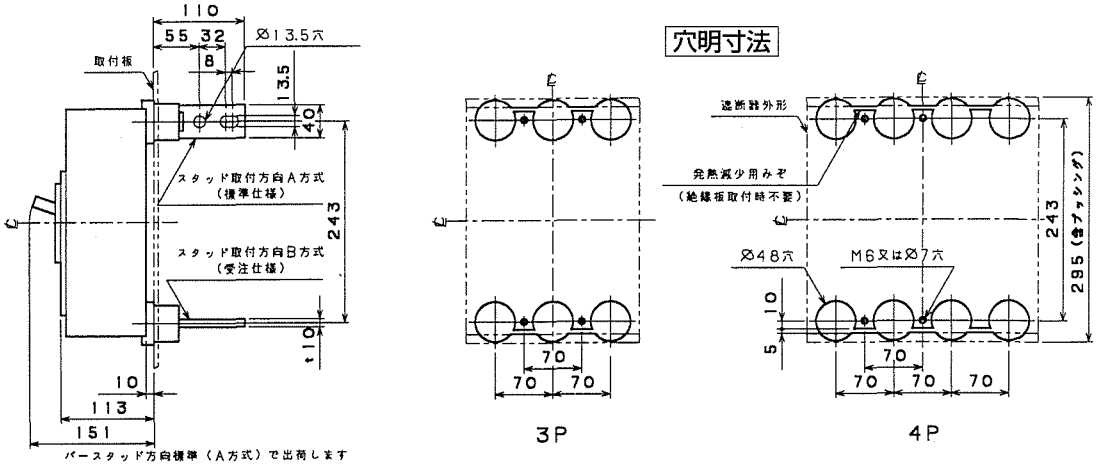
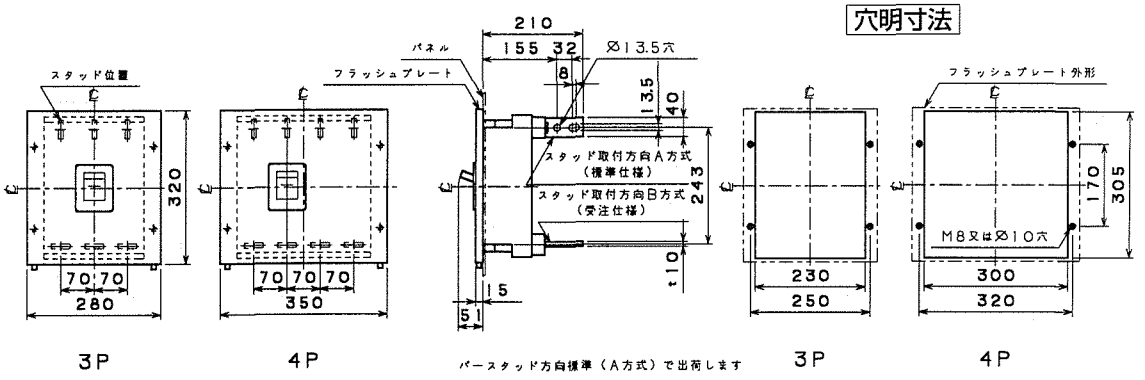
埋込形(FP)