電磁接触器(可逆形)

mm

外形寸法	穴明寸法	接点構成図
MR-35H 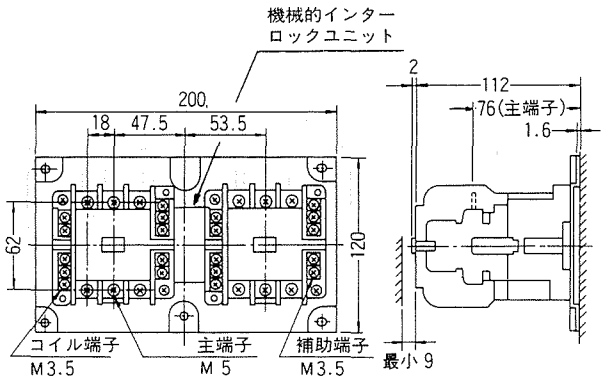 	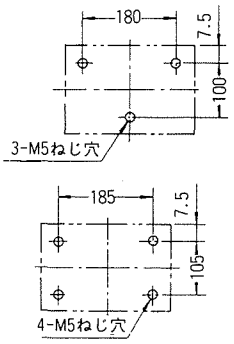 	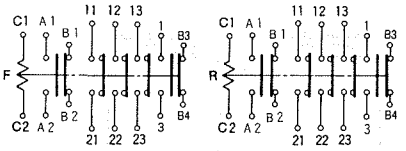
MR-50H 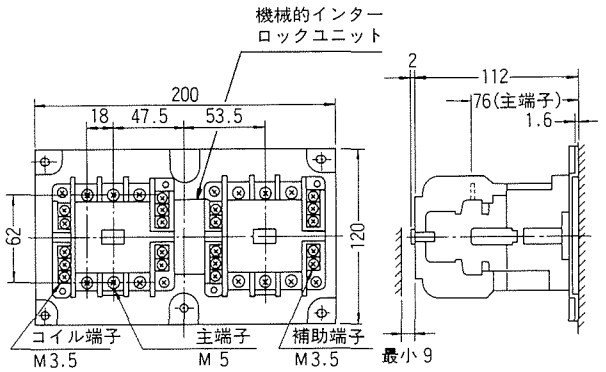 	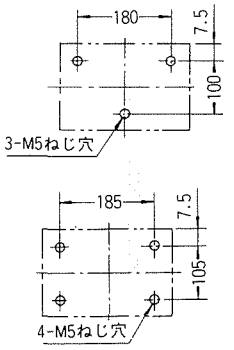 	
MR-65H 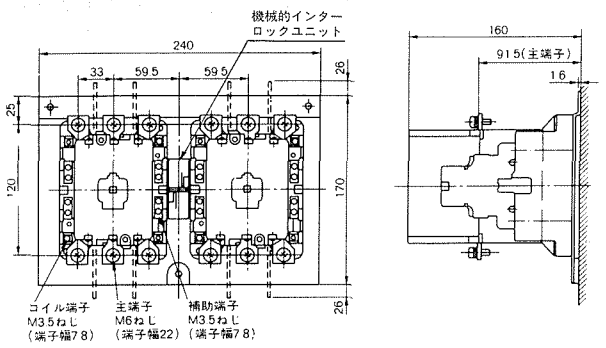 	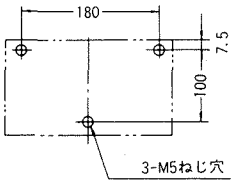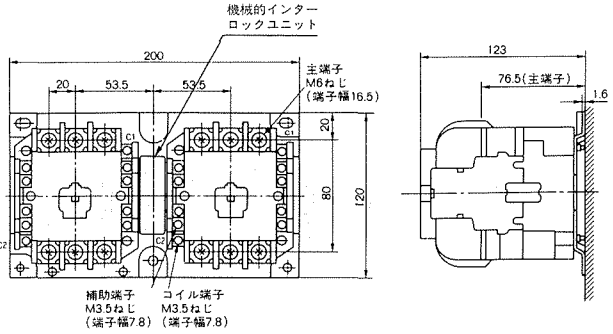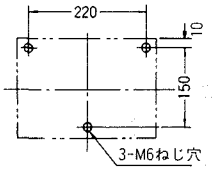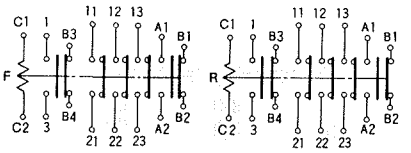 	
MR-80H