10 GB-53FA

表面形

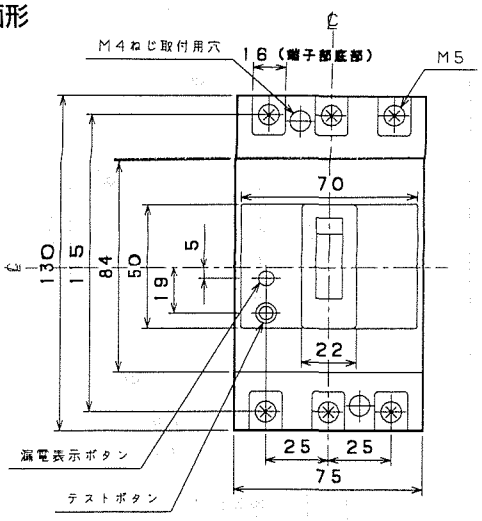

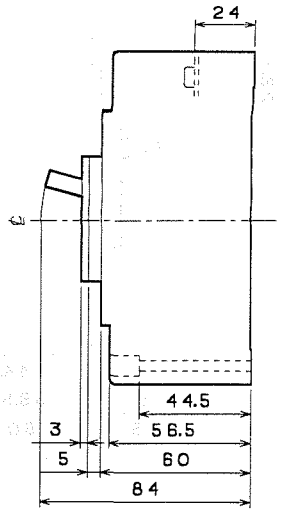

穴明寸法

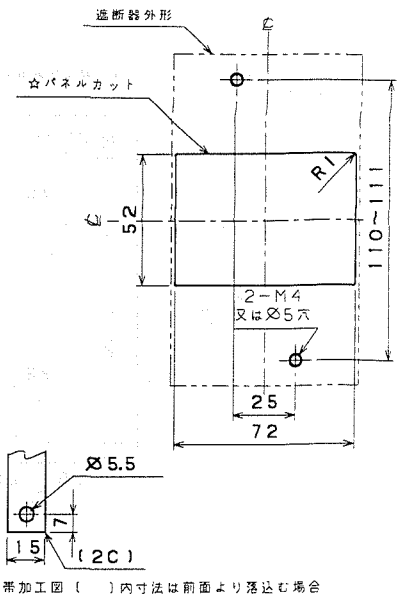

導帯加工図（　）内寸法は前面より落込む場合

裏面形(SD)

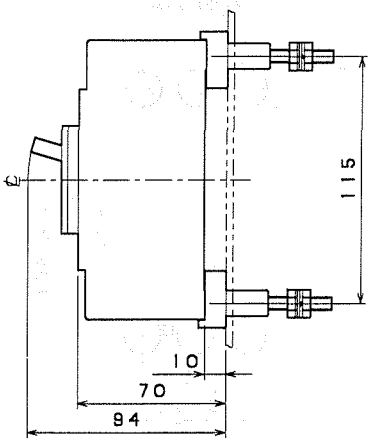

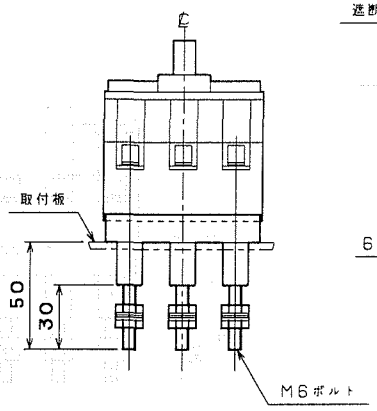

穴明寸法

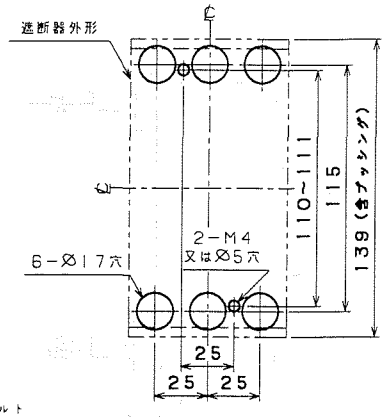

埋込形(FP)

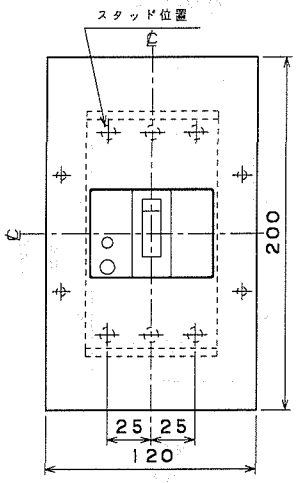

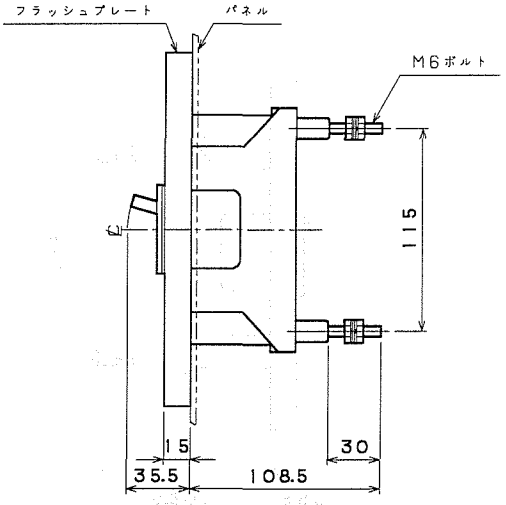
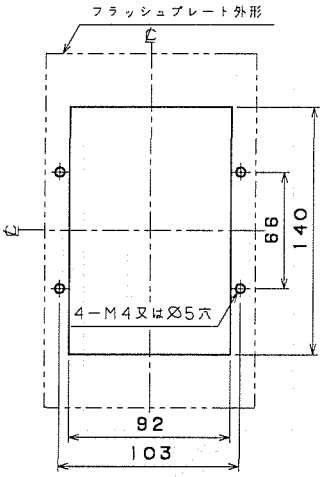
穴明寸法