40 FB-52B・53B

表面形

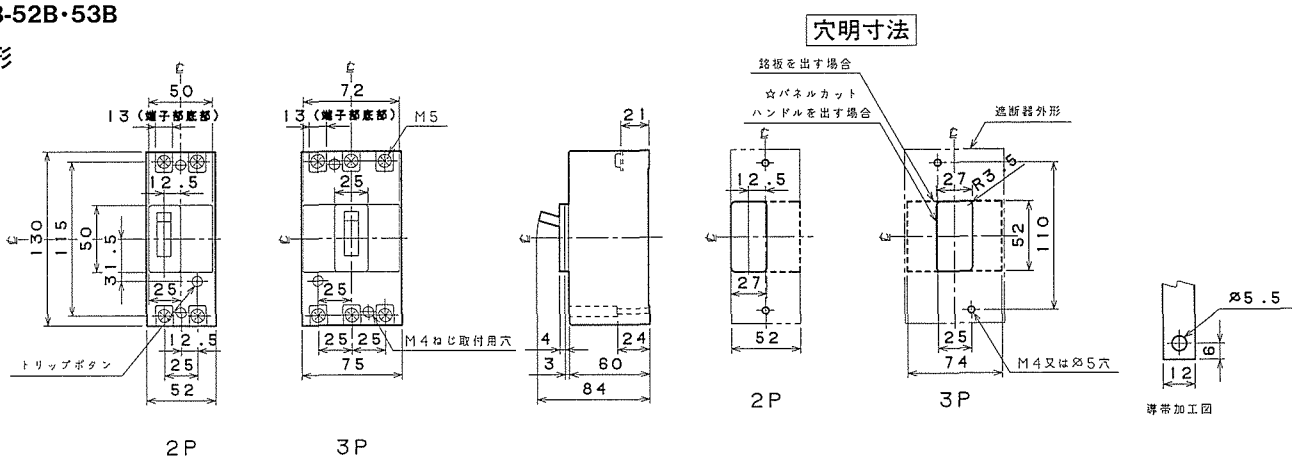

埋込形(FP)

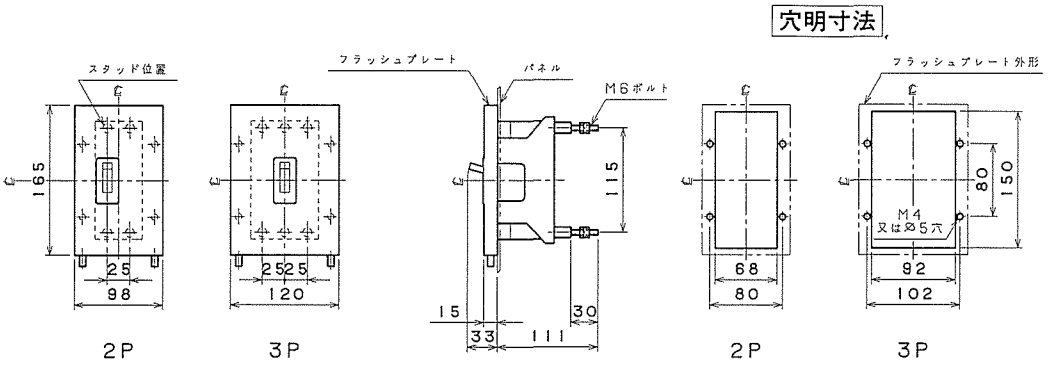

41 FB-103A

表面形

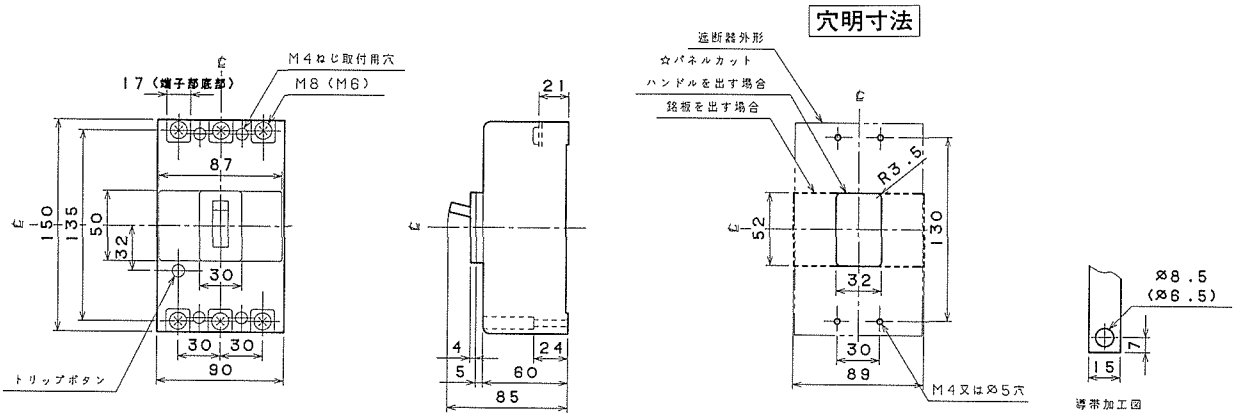
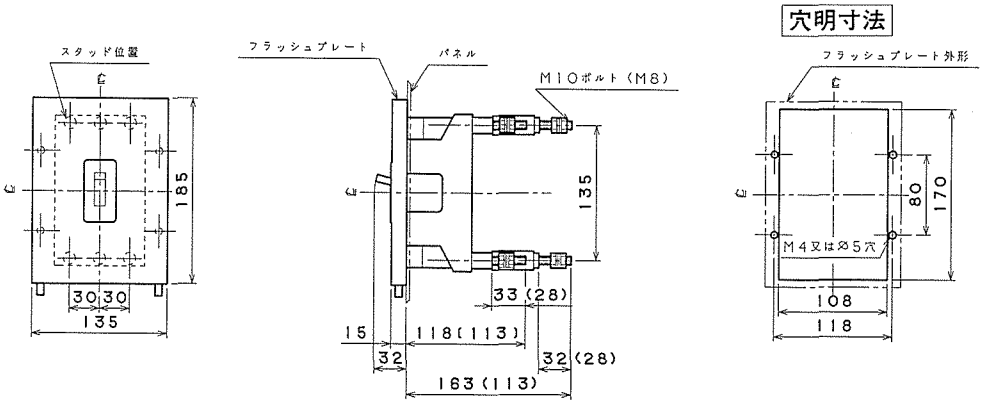
埋込形(FP)