8 B-222E・223E B-252E・253E（２Pは３Pの中極導体を除いたものです）

表面形

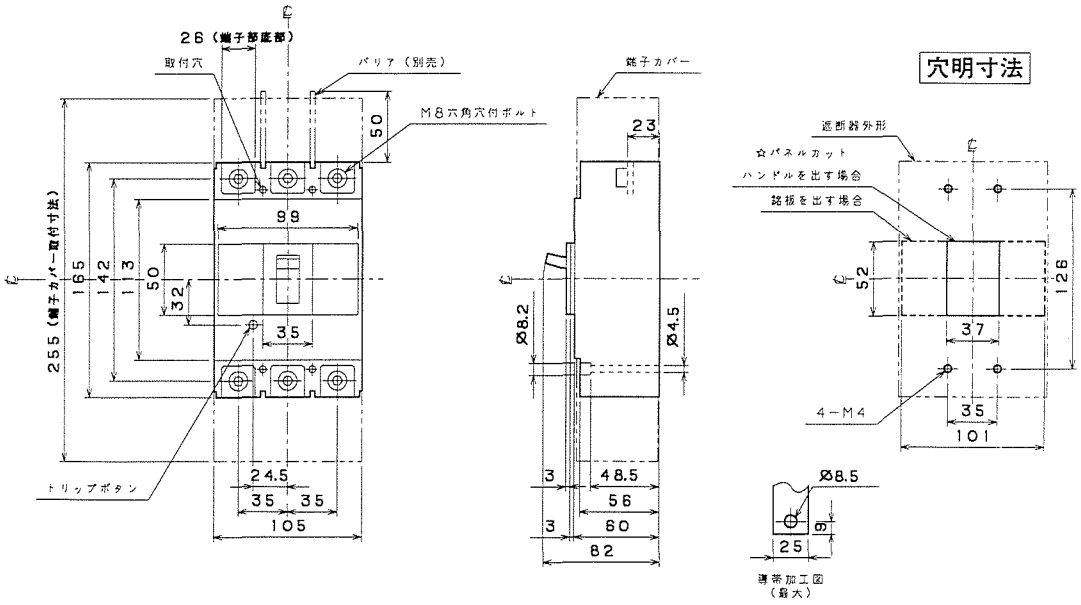

裏面形(SD)

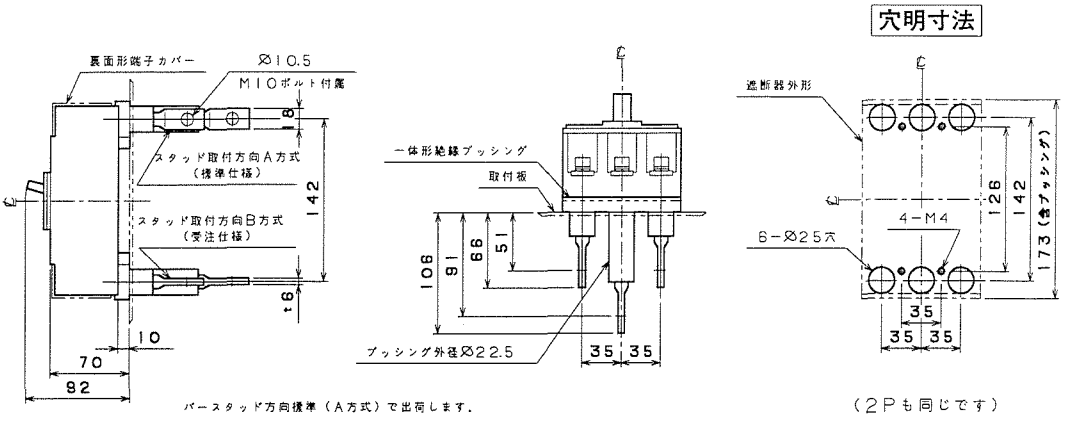
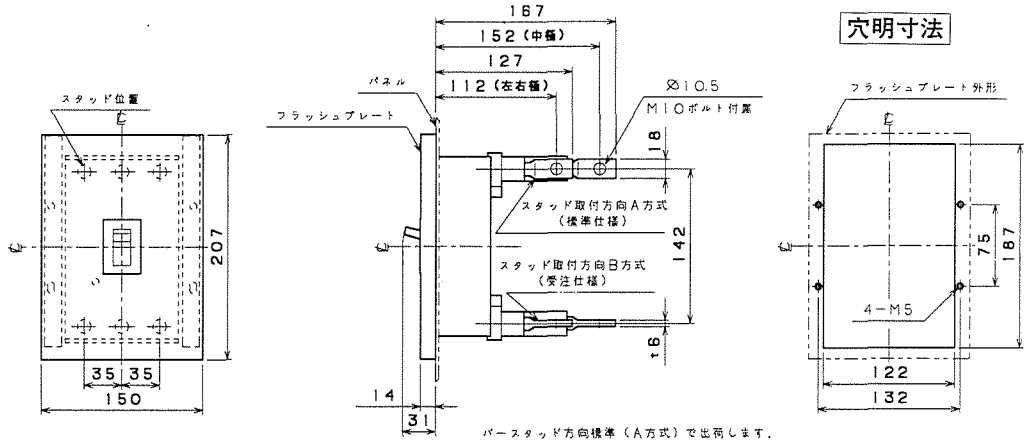
埋込形(FP)