32 B-603W

表面形

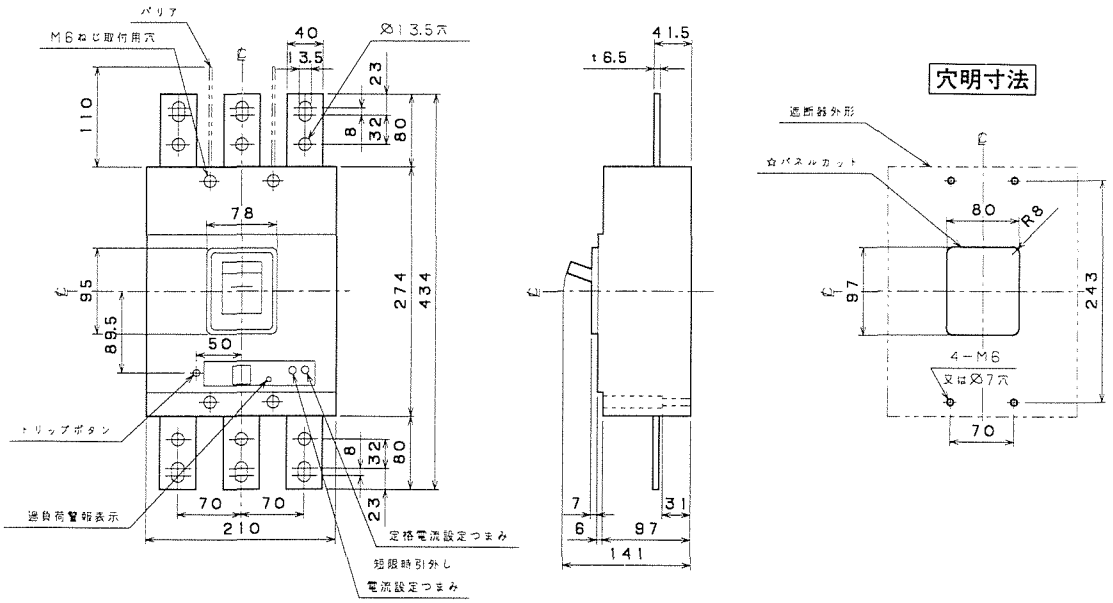

裏面形(SD)

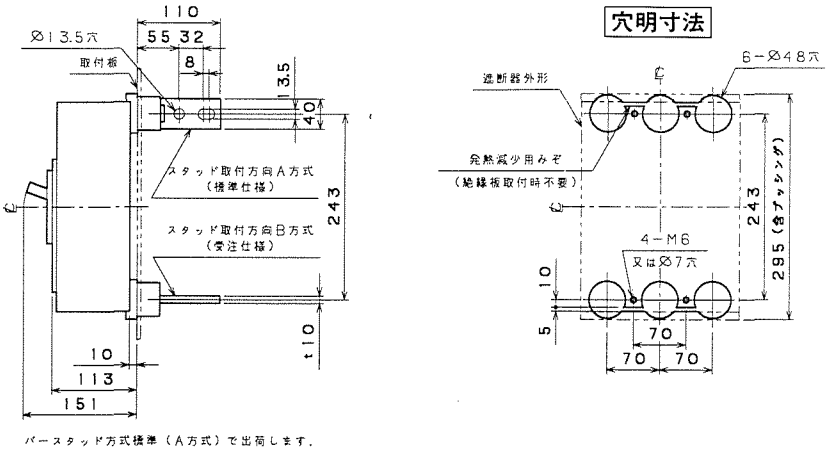

埋込形(FP)

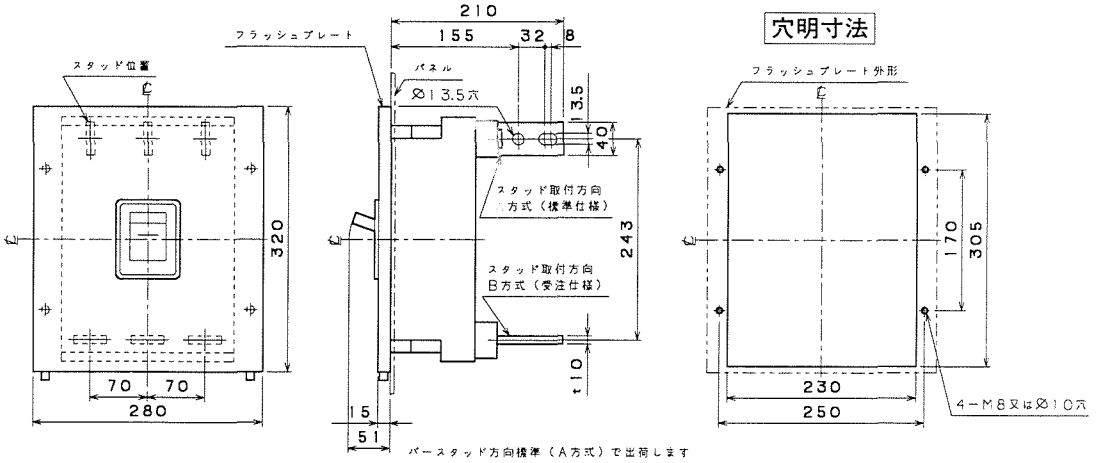

可調整部(過負荷警報表示灯,定格電流設定つまみ等)が露出する
穴付きも御要求により製作します。