12 B52S・53S, B-62S・63S（2Pは3Pの中極導体を除いたものです）

表面形

（ ）は60A

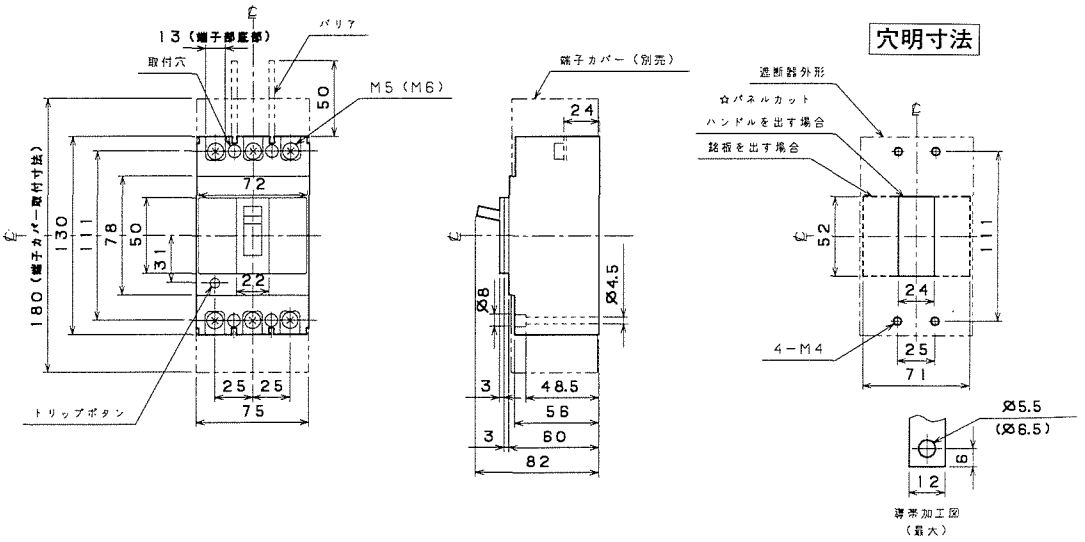

裏面形（SD）

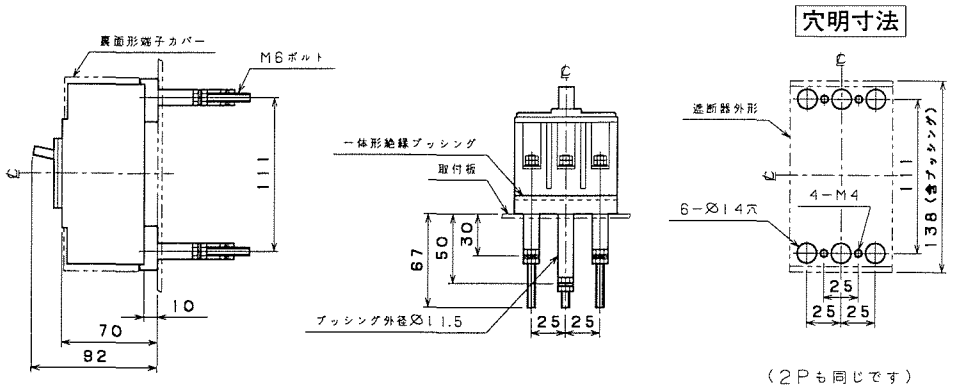

埋込形（FP）

B-63S, 53S
埋込形（FP）
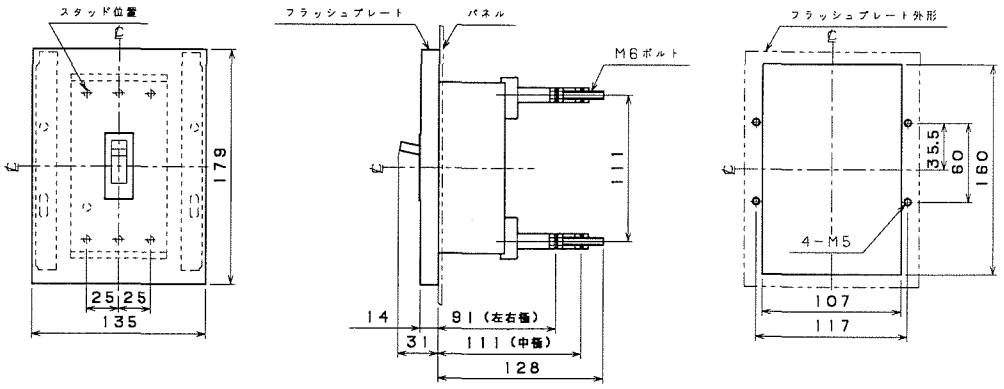
EO_B22_040000371