8 B-33E, B-52E・53E, B-62E・63E（2Pは3Pの中極導体を除いたものです）

表面形

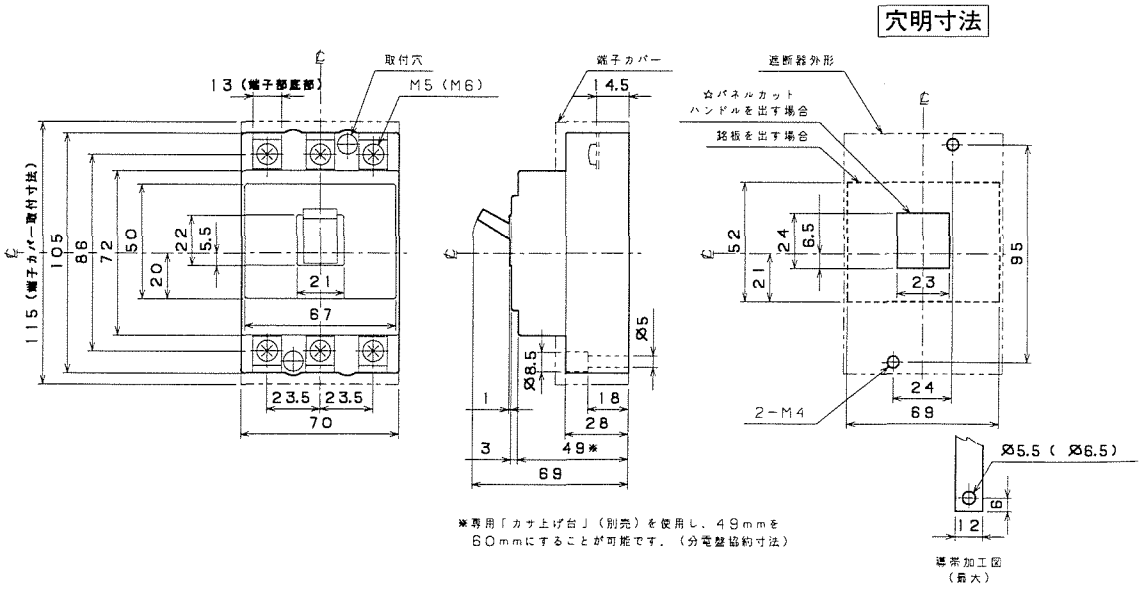

裏面形(SD)

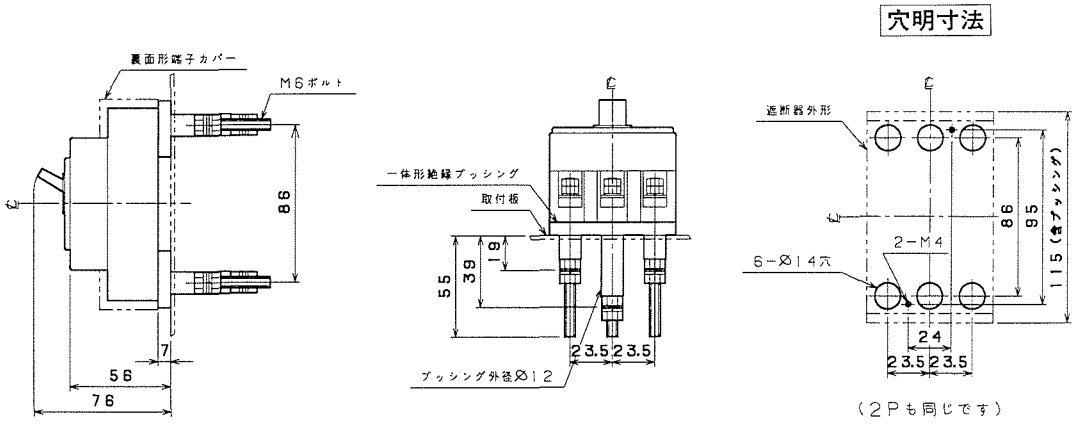
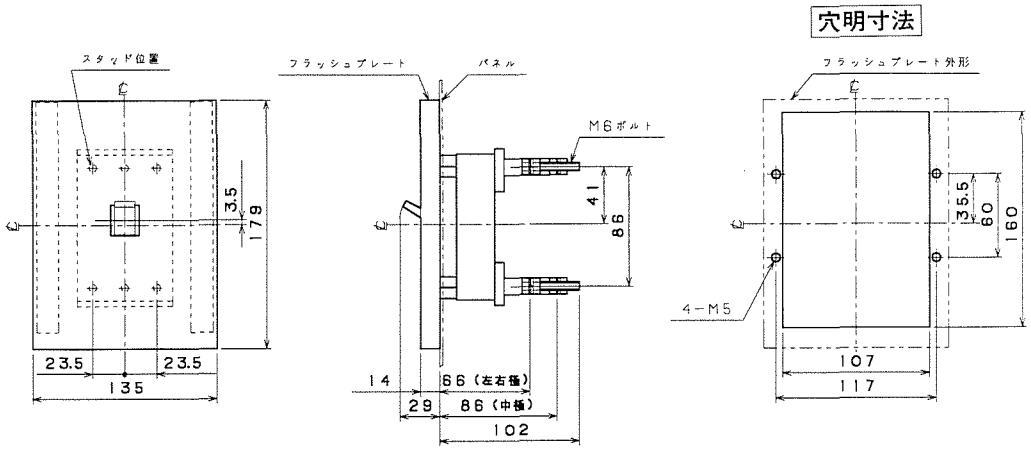
埋込形(FP)