49 V304

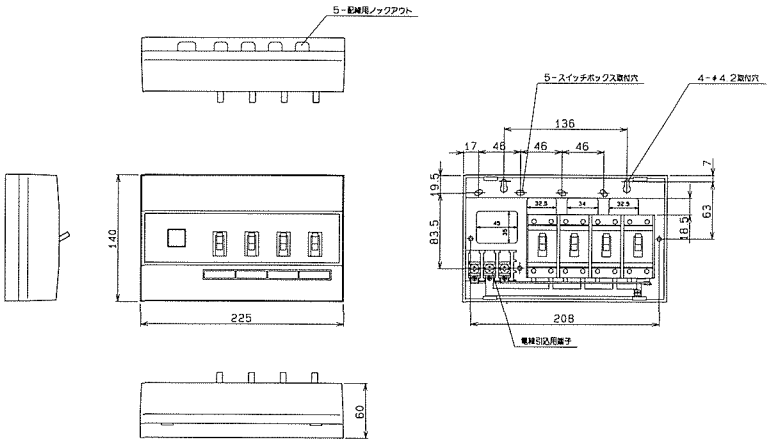

50 AG3304-4H
AG3408H
AG3508H
AB3304-4
AB3508
AB2304-4

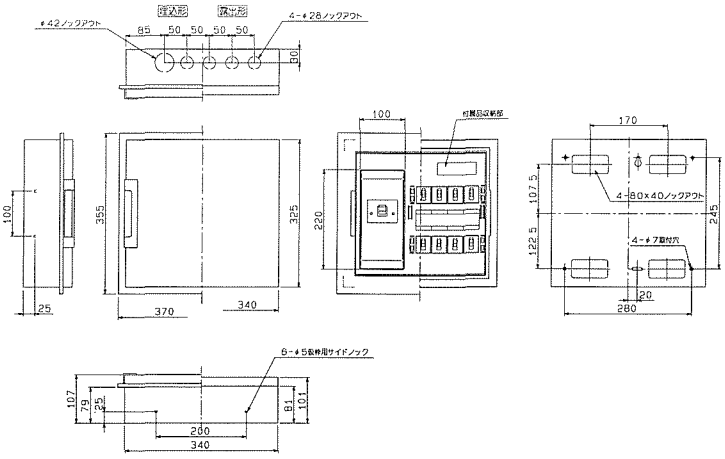

51 AG3512H
AG3612H
AG3712H
AG31012H
AB3510-2
AB31012

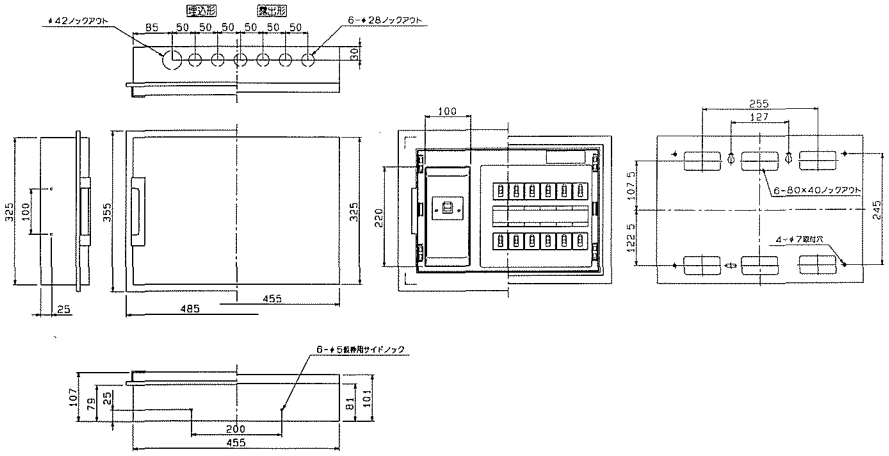
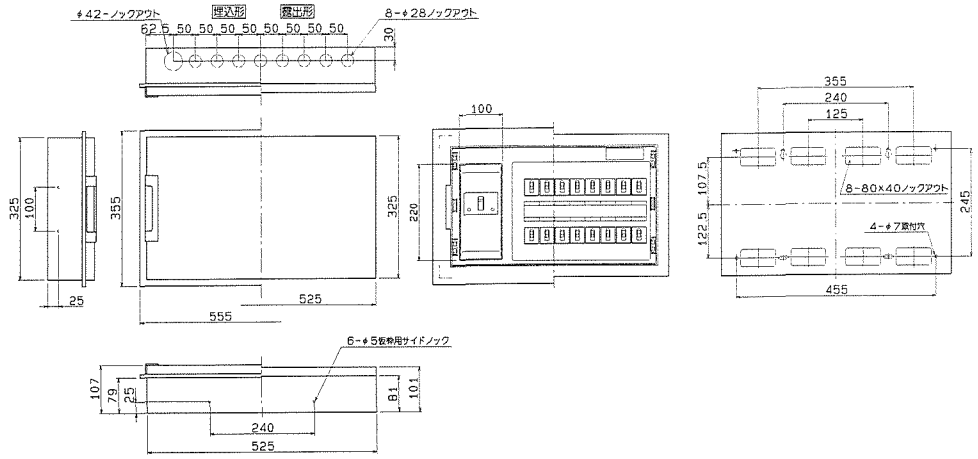
52 AG3616H
AG3716H
AG31016H
AB31016